Аксонометрия

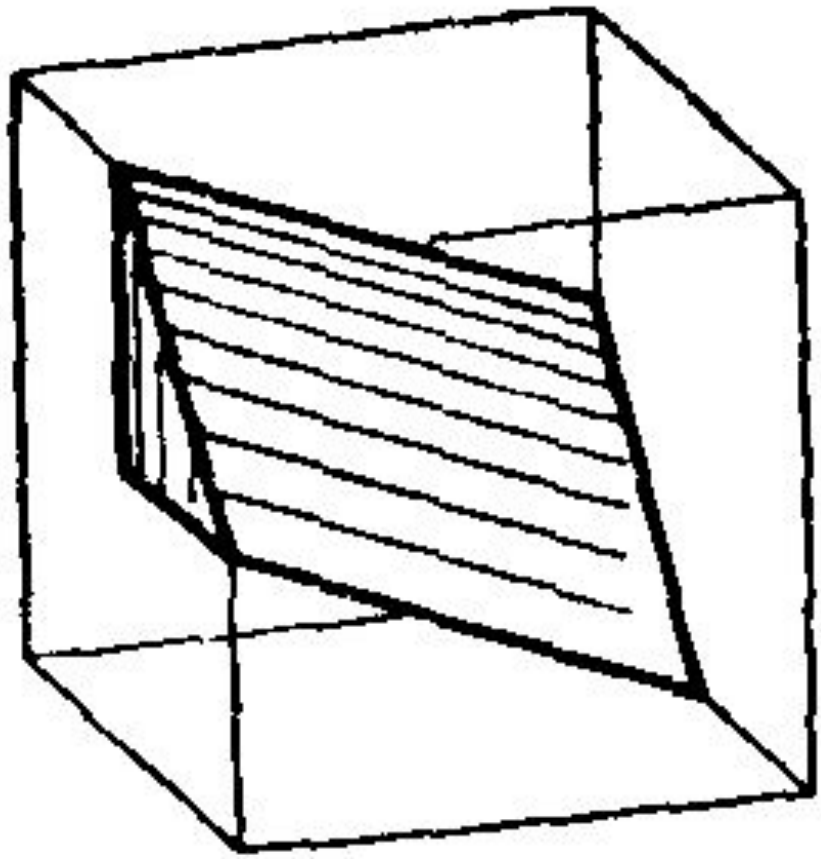

Тренажёр 1

Задание 1

Оси каких аксонометрических проекций использованы для построения предметов изображённых на рисунке?

1. изометрической проекции
2. фронтальной диметрической проекции
3. перспективного рисунка

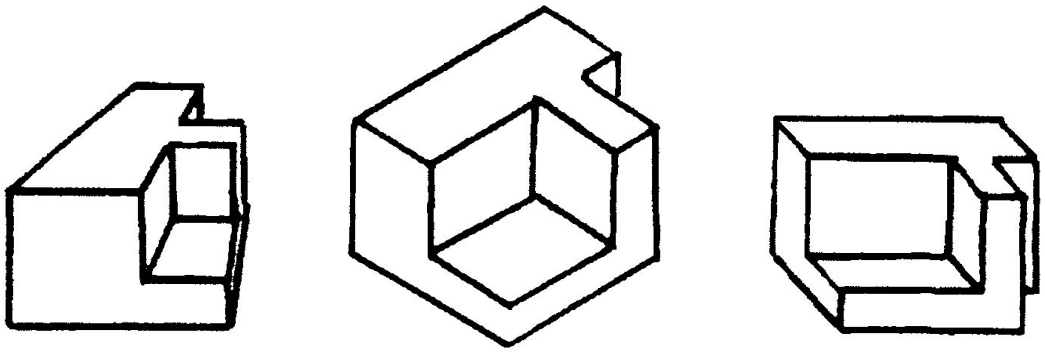

1 2 3

Тренажёр 2

Задание 1

Оси каких аксонометрических проекций использованы для построения предметов изображённых на рисунке?

1. изометрической проекции
2. фронтальной диметрической проекции
3. перспективного рисунка

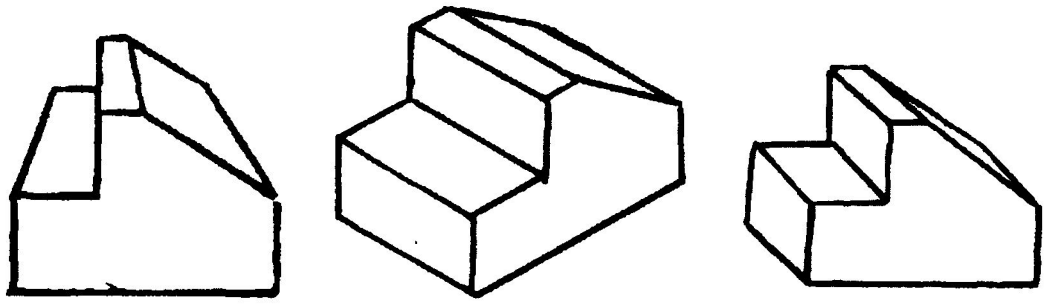

1 2 3

Тренажёр 3

Задание 1

Оси каких аксонометрических проекций использованы для построения предметов изображённых на рисунке?

1. изометрической проекции
2. фронтальной диметрической проекции
3. перспективного рисунка

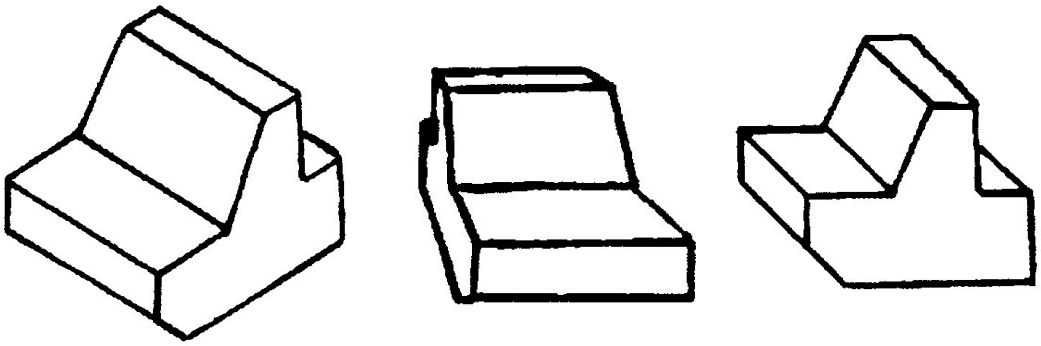

1 2 3

Тренажёр 4

Задание 1

Оси каких аксонометрических проекций использованы для построения предметов изображённых на рисунке?

1. изометрической проекции
2. фронтальной диметрической проекции
3. перспективного рисунка

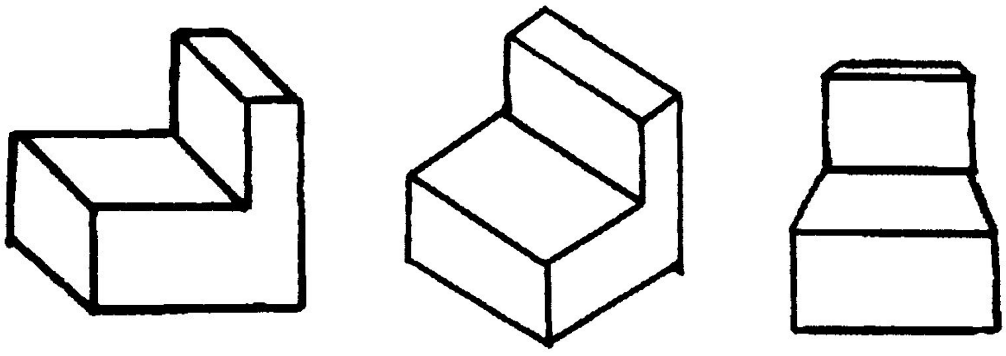

1 2 3

Тренажёр 5

Задание 1

Оси каких аксонометрических проекций использованы для построения предметов изображённых на рисунке?

1. изометрической проекции
2. фронтальной диметрической проекции
3. перспективного рисунка

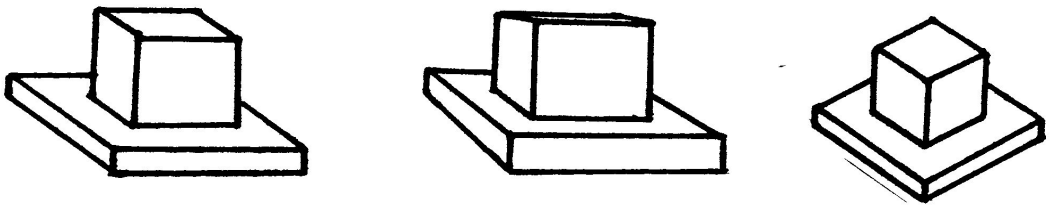

1 2 3

Тренажёр 6

Задание 1

Оси каких аксонометрических проекций использованы для построения предметов изображённых на рисунке?

1. изометрической проекции
2. фронтальной диметрической проекции
3. перспективного рисунка

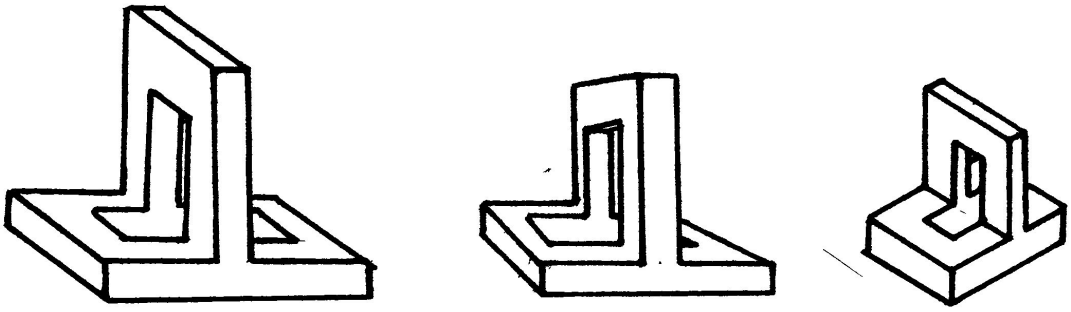

1 2 3

Тренажёр 7

Задание 1

Оси каких аксонометрических проекций использованы для построения предметов изображённых на рисунке?

1. изометрической проекции
2. фронтальной диметрической проекции
3. перспективного рисунка

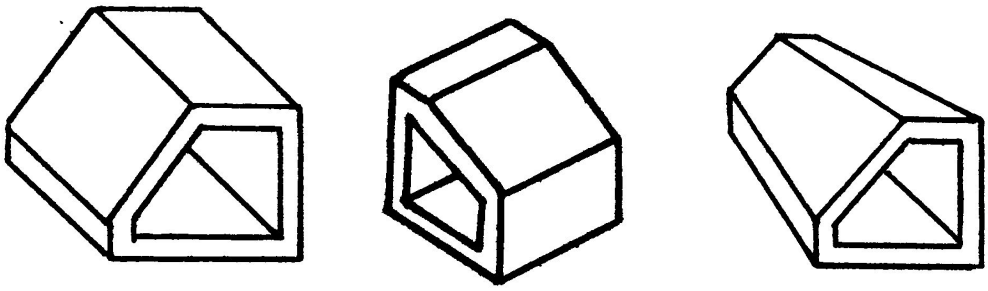

1 2 3

Тренажёр 8

Задание 1

Оси каких аксонометрических проекций использованы для построения предметов изображённых на рисунке?

1. изометрической проекции
2. фронтальной диметрической проекции
3. перспективного рисунка

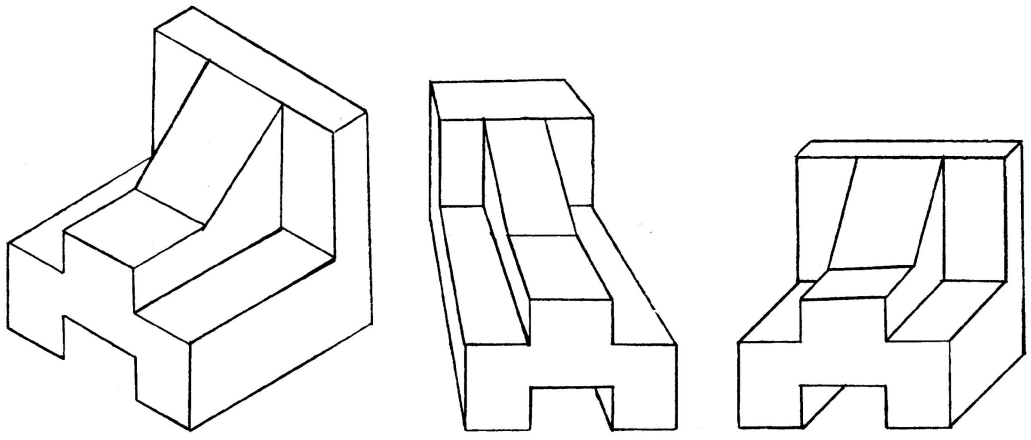

1 2 3

Тренажёр 9

Задание 1

Оси каких аксонометрических проекций использованы для построения предметов изображённых на рисунке?

1. изометрической проекции
2. фронтальной диметрической проекции
3. перспективного рисунка

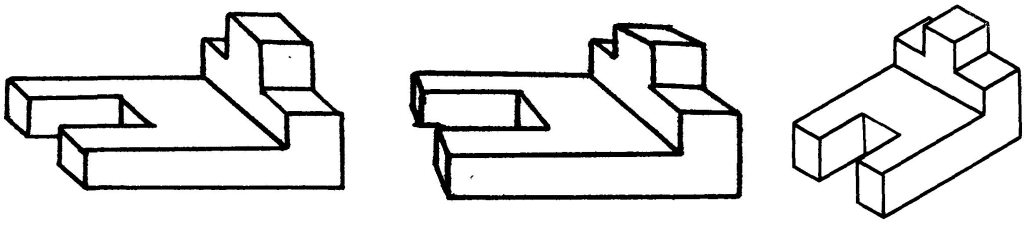

1 2 3

Тренажёр 10

Задание 1

Оси каких аксонометрических проекций использованы для построения предметов изображённых на рисунке?

1. изометрической проекции
2. фронтальной диметрической проекции
3. перспективного рисунка

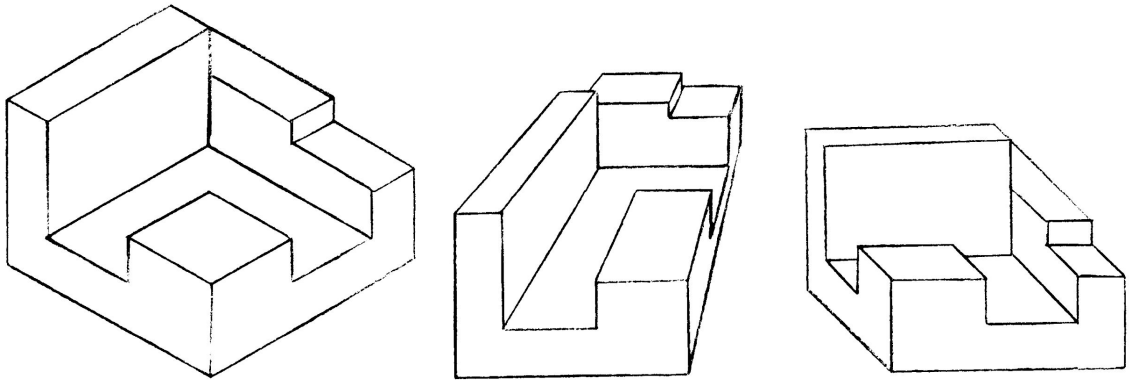

1 2 3

Задание 2

Разберите тела на многогранники и тела вращения.

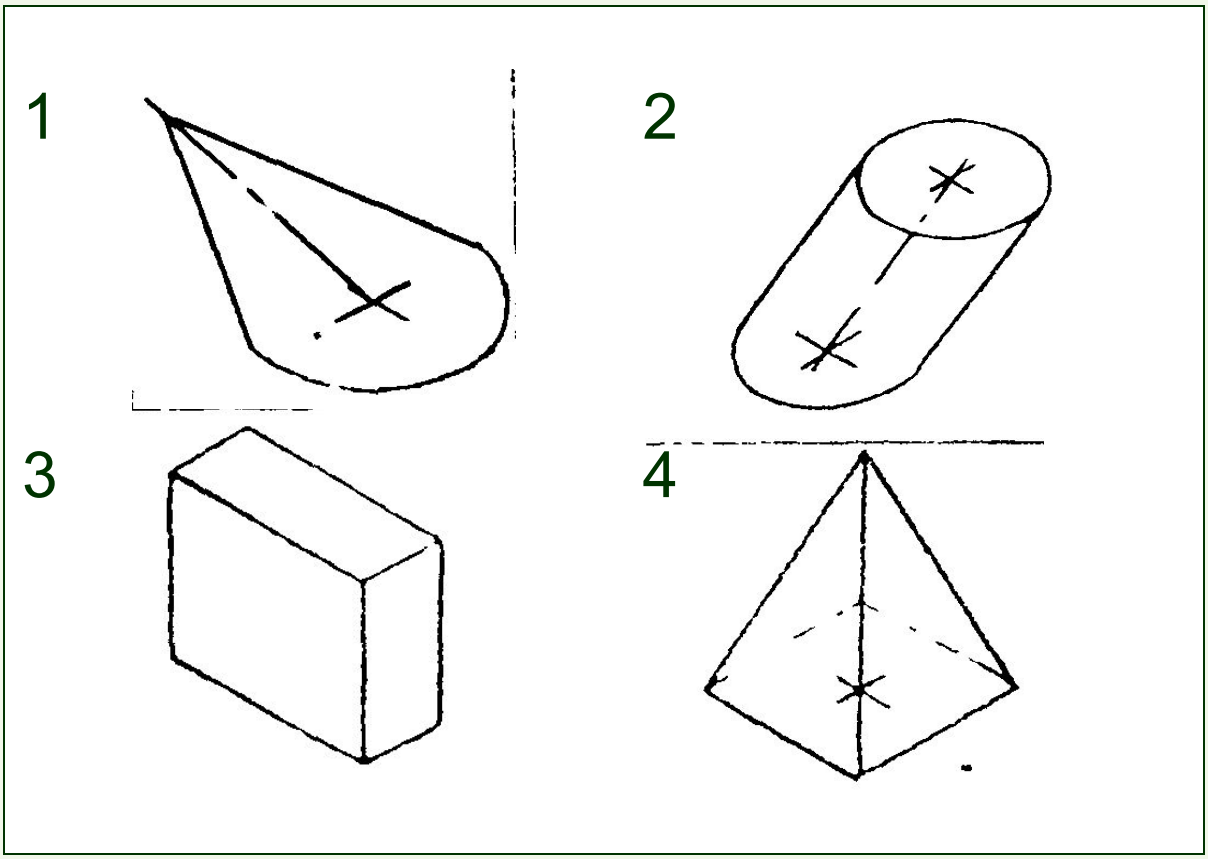

Задание 2

Разберите тела на многогранники и тела вращения.

1

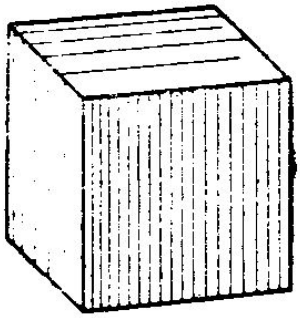

2

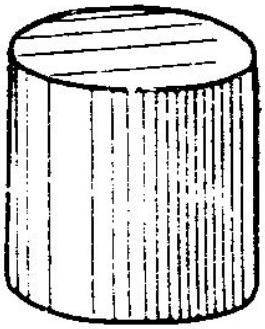

3

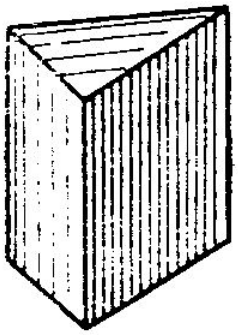

4

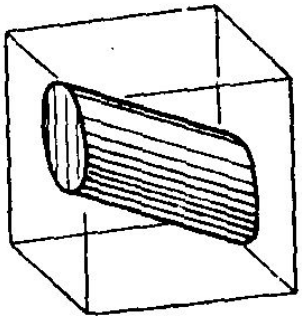

Задание 2

Разберите тела на многогранники и тела вращения.

1

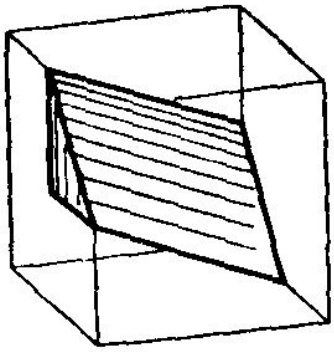

2

3

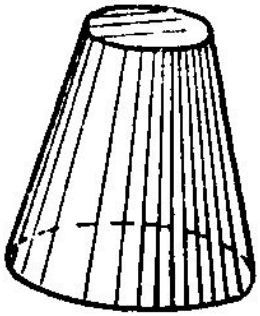

4

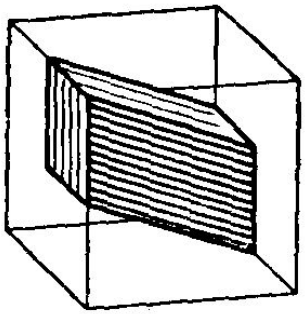

Задание 2

Разберите тела на многогранники и тела вращения.

1

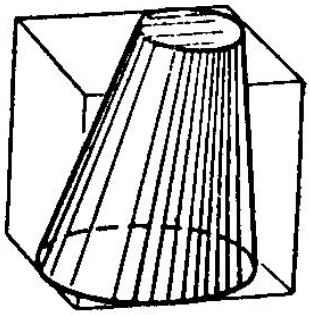

2

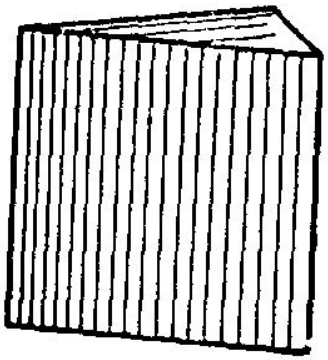

3

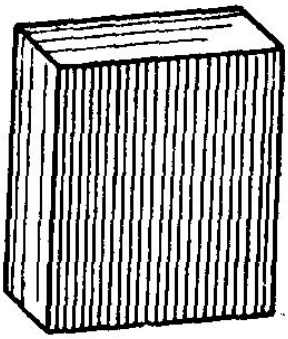

4

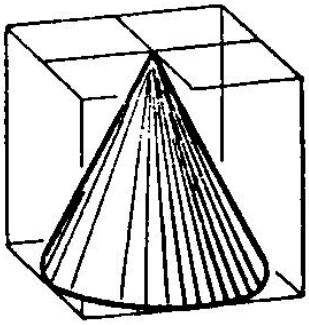

Задание 2

Разберите тела на многогранники и тела вращения.

1

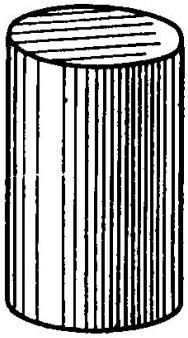

2

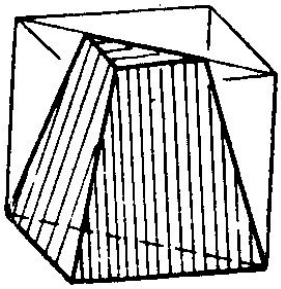

3

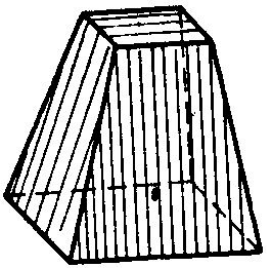

4

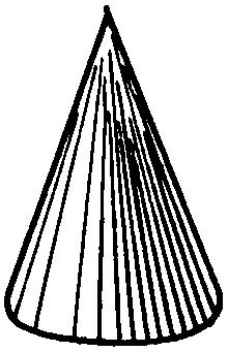

Задание 2

Разберите тела на многогранники и тела вращения.

1

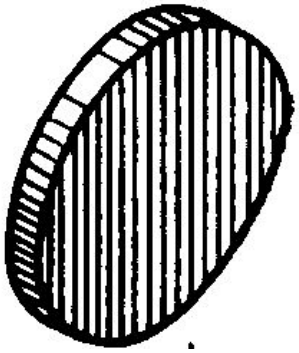

2

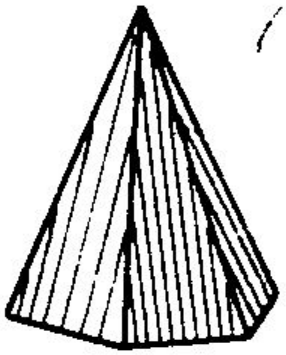

3

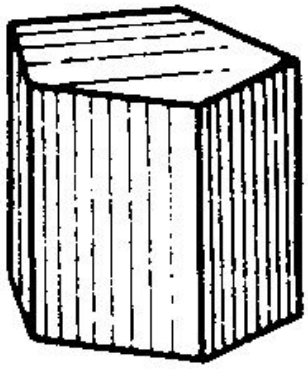

4

Задание 2

Разберите тела на многогранники и тела вращения.

1

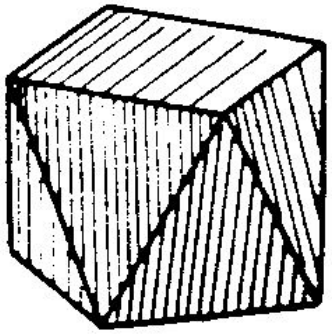

2

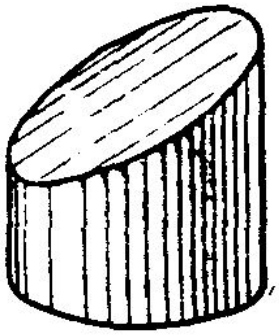

3

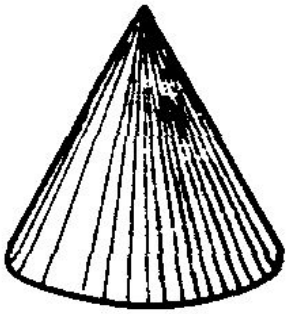

4

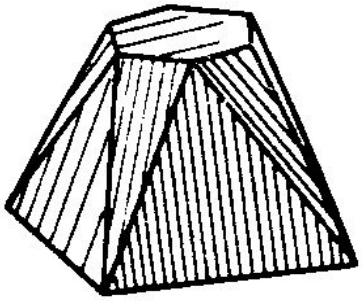

Задание 2

Разберите тела на многогранники и тела вращения.

1

2

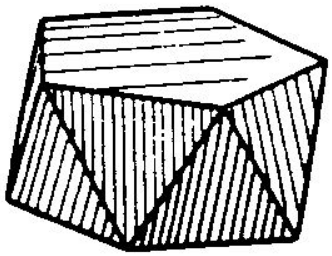

3

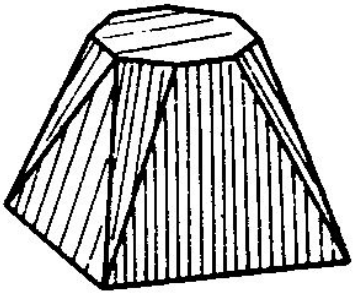

4

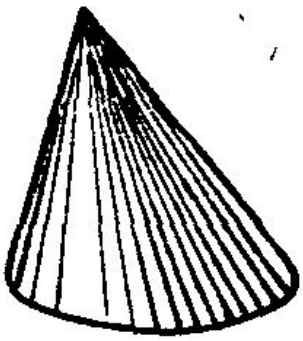

Задание 2

Разберите тела на многогранники и тела вращения.

1

2

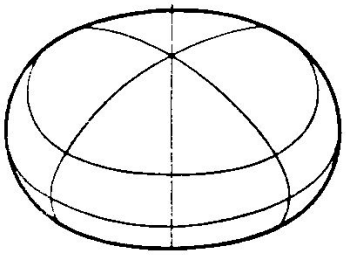

3

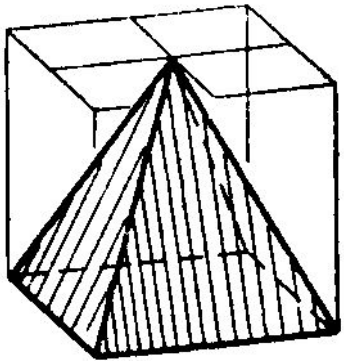

4

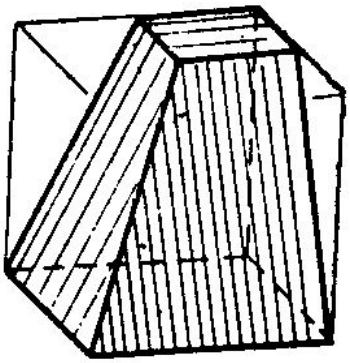

Задание 2

Разберите тела на многогранники и тела вращения.

1

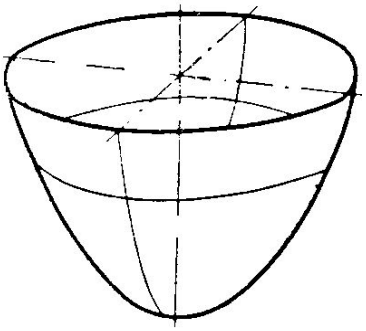

2

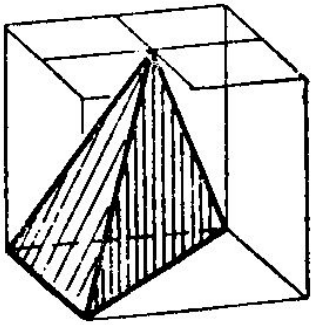

3

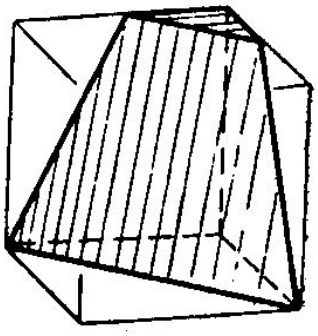

4

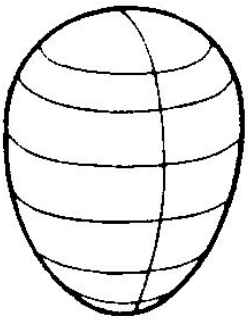

Задание 3

Найдите соответствующие рисунки.

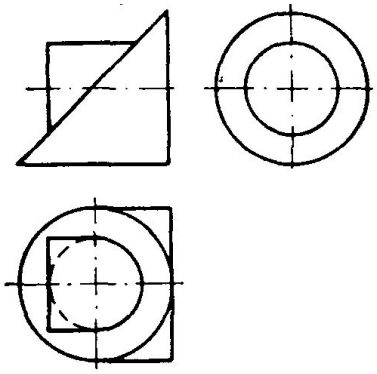

А

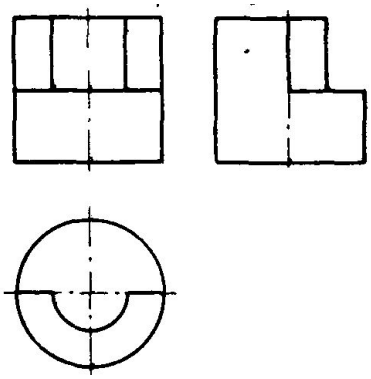

Б

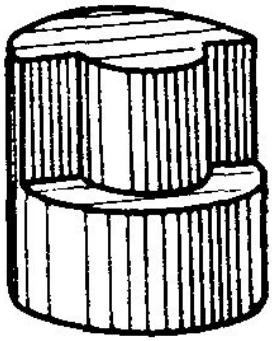

1

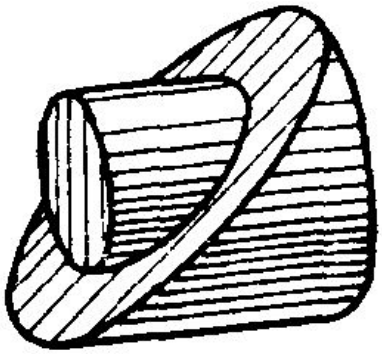

2

Задание 3

Найдите соответствующие рисунки.

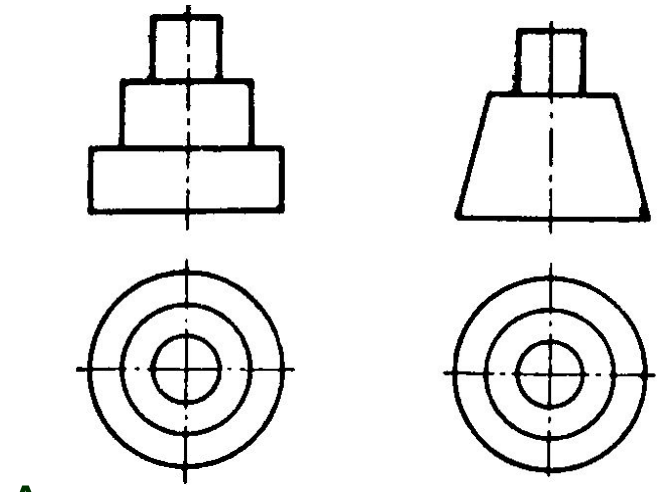

А Б

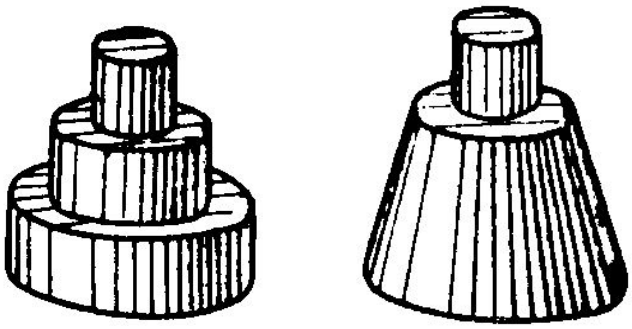

1 2

Задание 3

Найдите соответствующие рисунки .

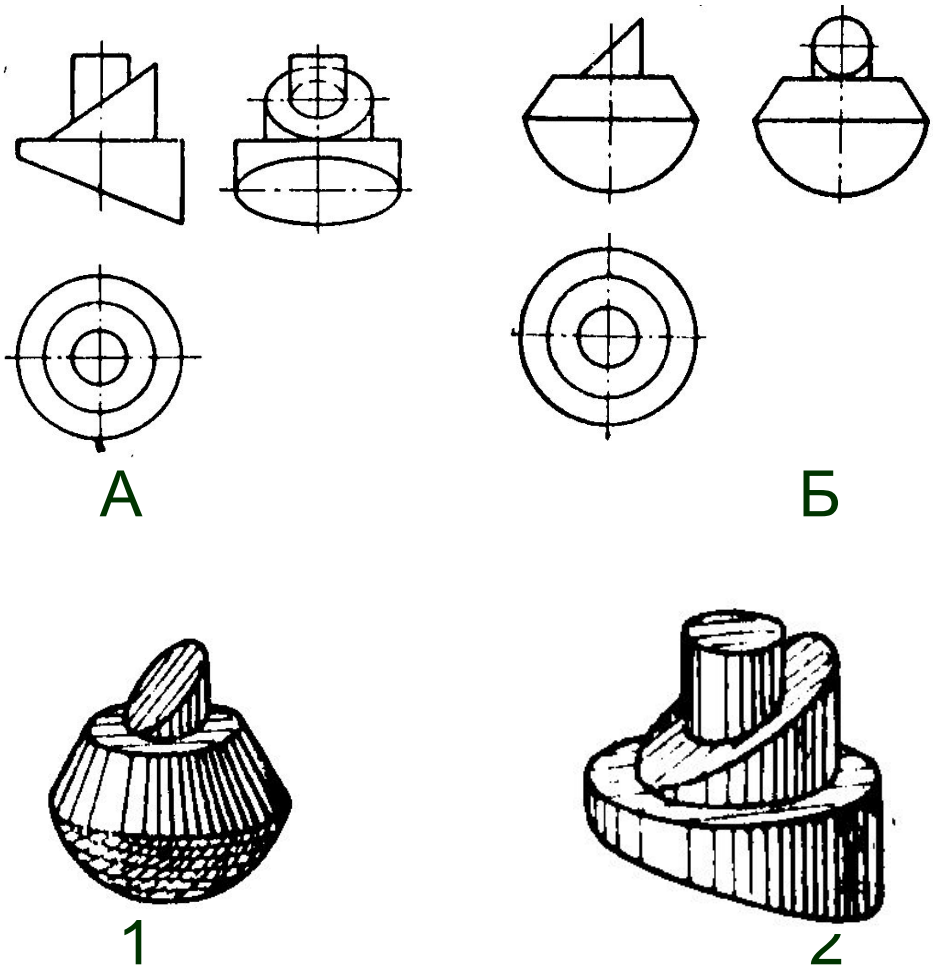

Задание 3

Найдите соответствующие рисунки .

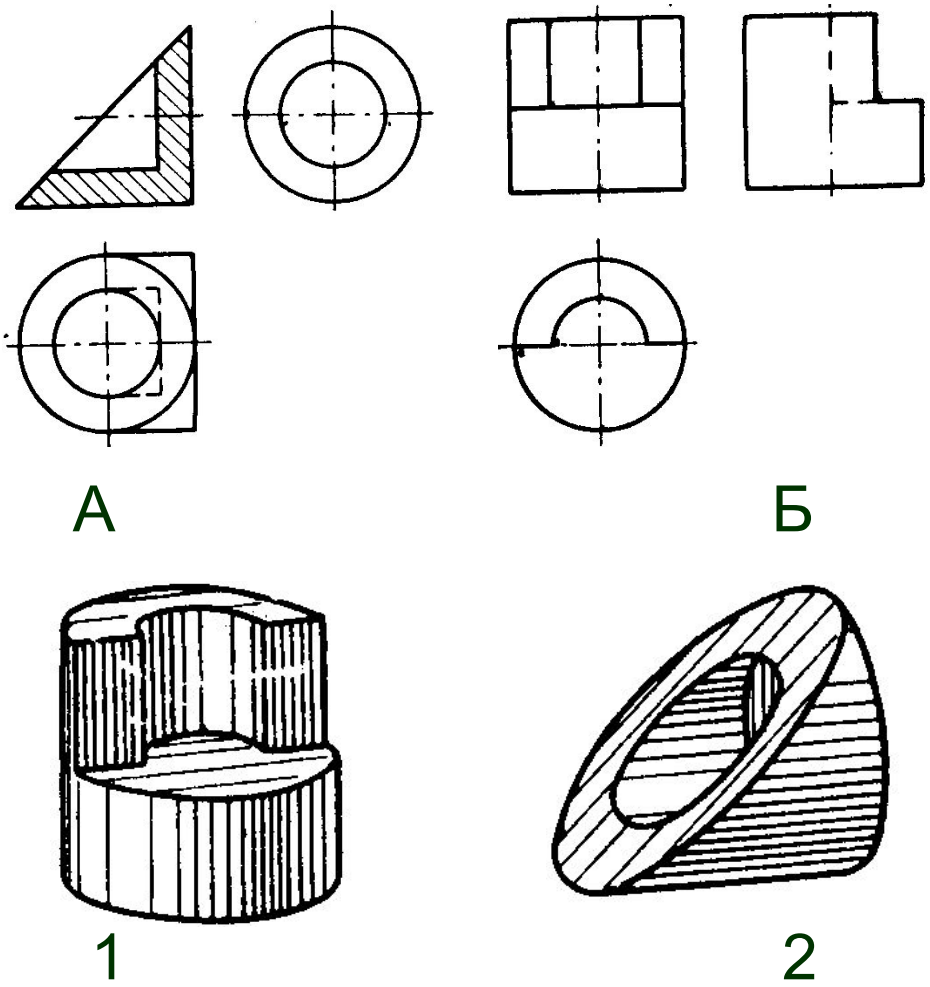

Задание 3

Найдите соответствующие рисунки .

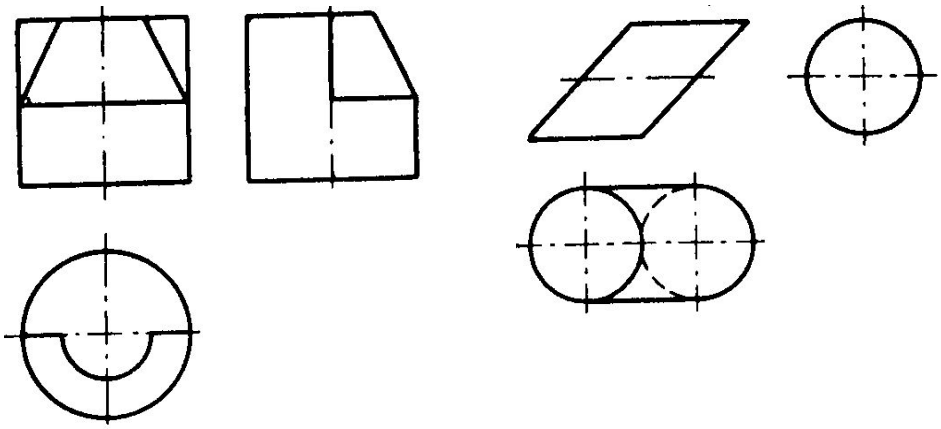

А

Б

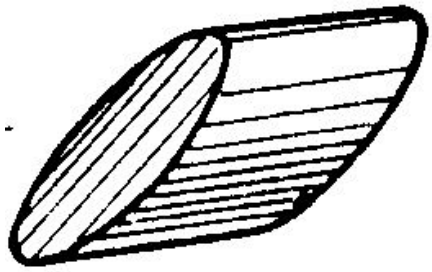

1

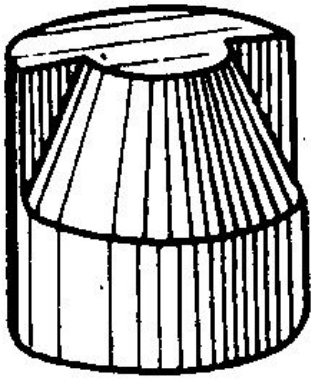

2

Задание 3

Найдите соответствующие рисунки .

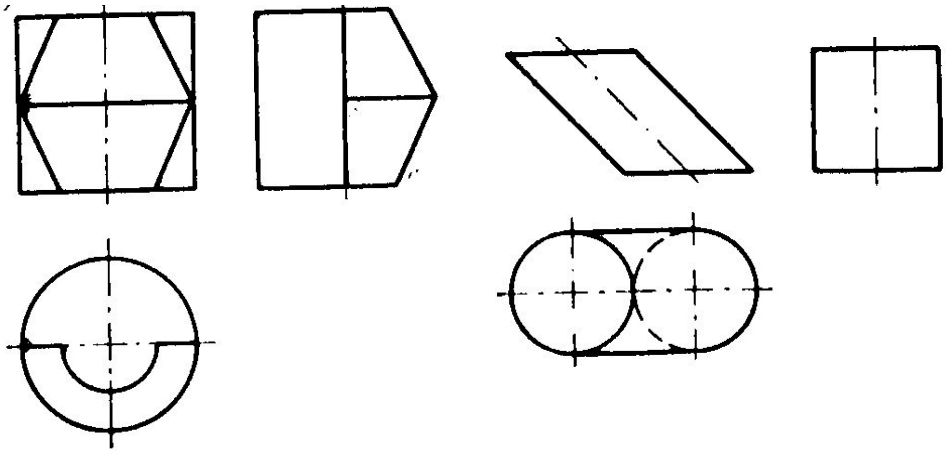

А

Б

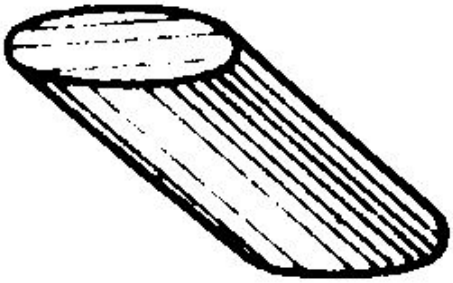

1

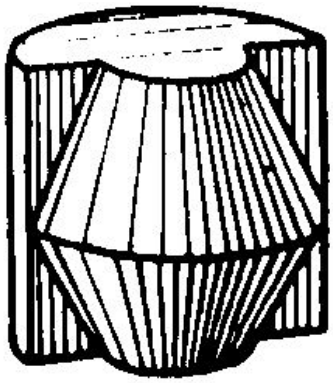

2

Задание 3

Найдите соответствующие рисунки .

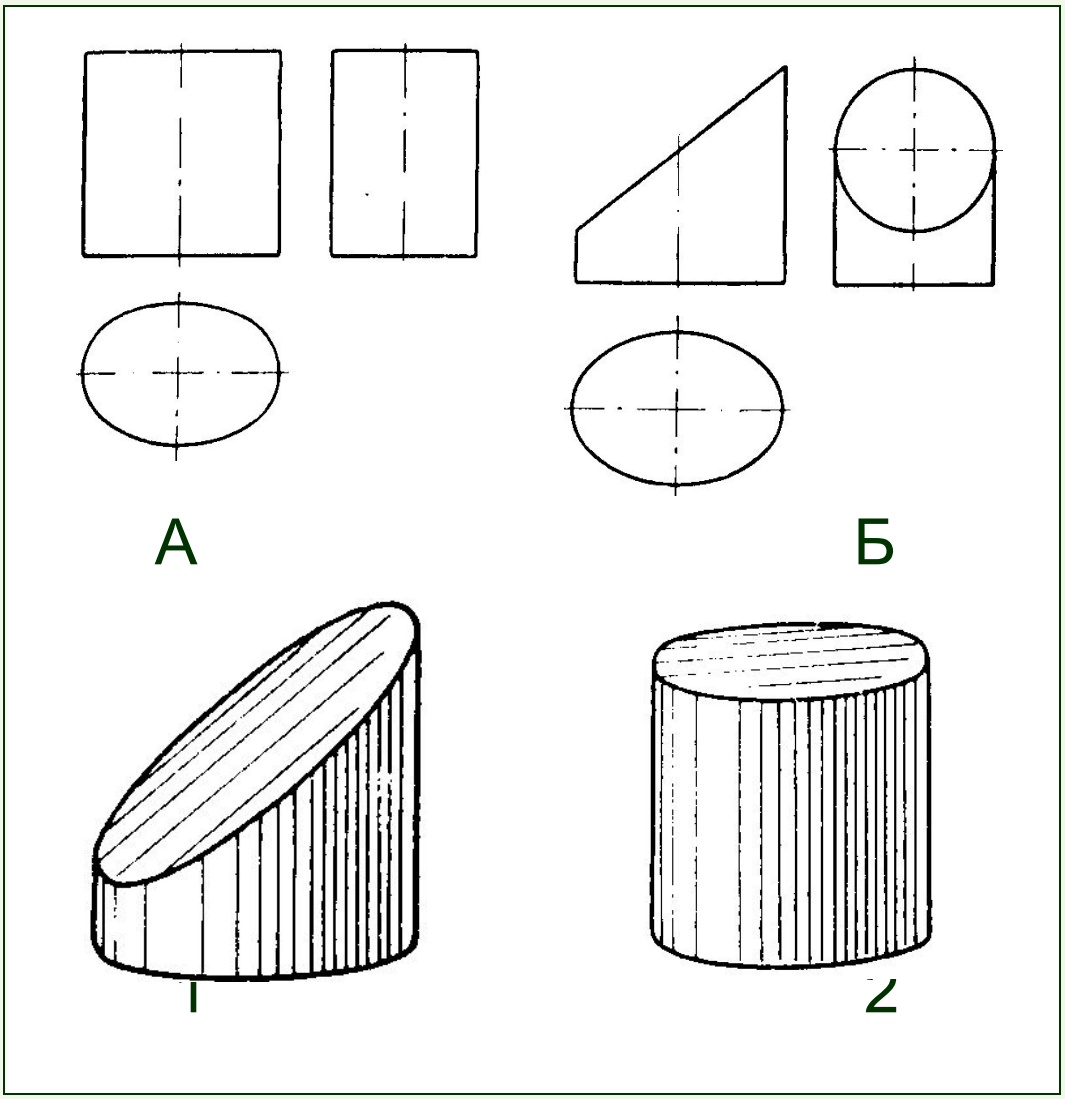

Задание 3

Найдите соответствующие рисунки .

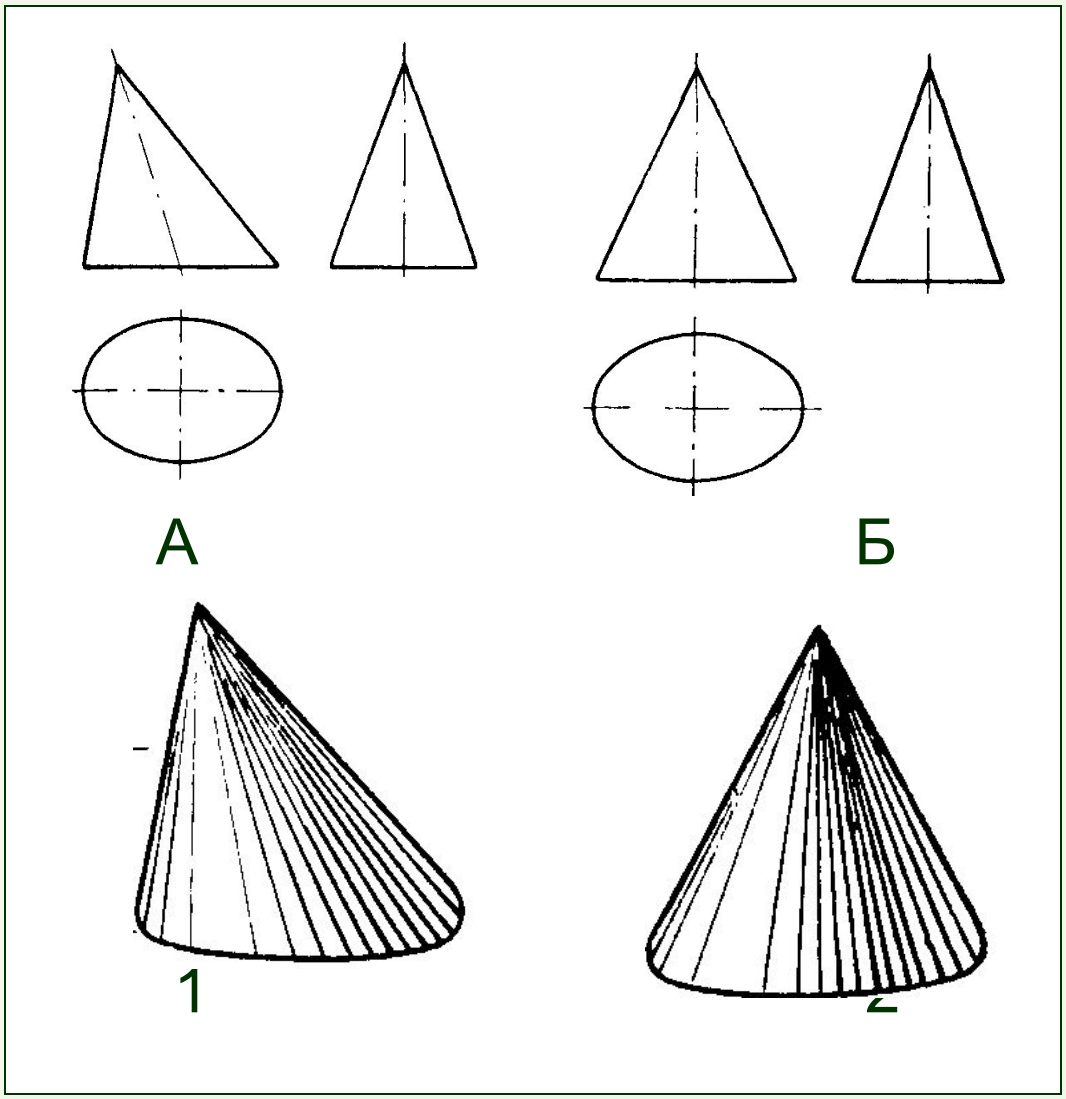

Задание 3

Найдите соответствующие рисунки .

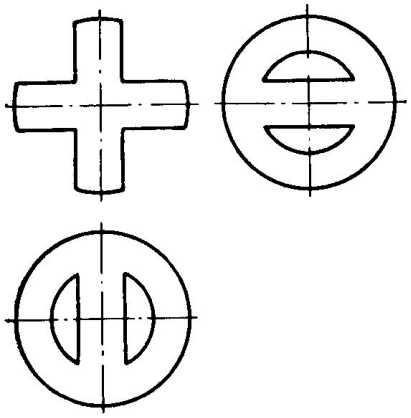

А

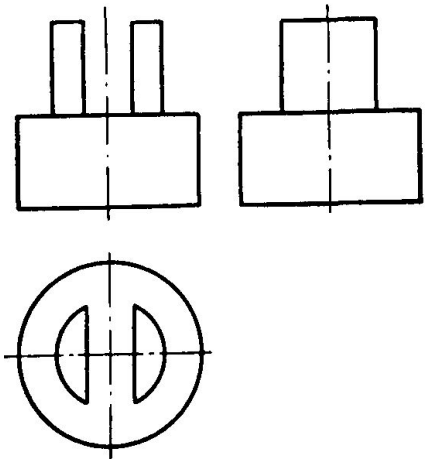

Б

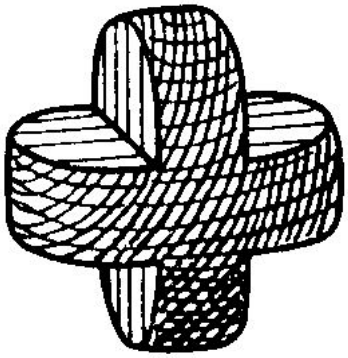

1

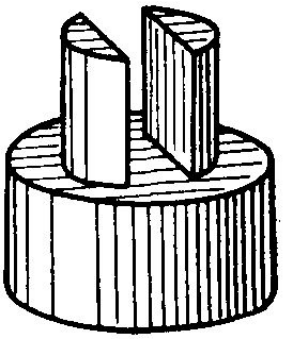

2

Задание 3

Найдите соответствующие рисунки .

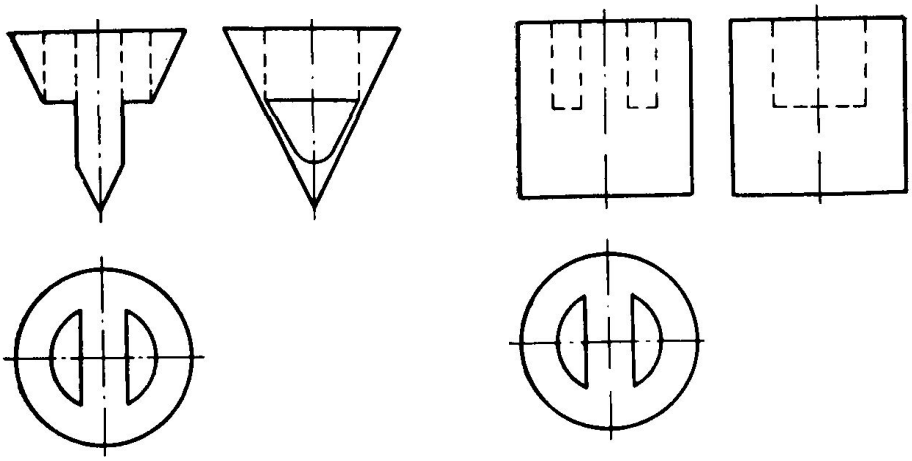

А

Б

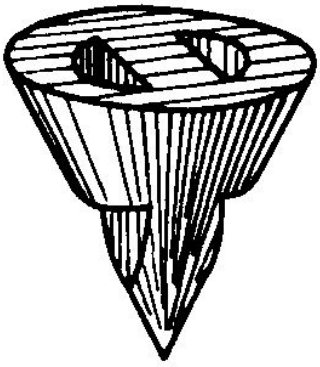

1

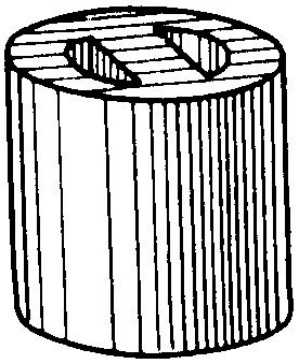

2

Задание 4

Определите геометрическую фигуру.

1. Четырёхгранная призма с вырезам
2. Трёхгранная призма
3. Четырёхгранная призма с призматическими вырезами
4. Четырёхгранная призма
5. Конус 6. Усечённый конус
7. Рассечённый цилиндр с вырезами

.

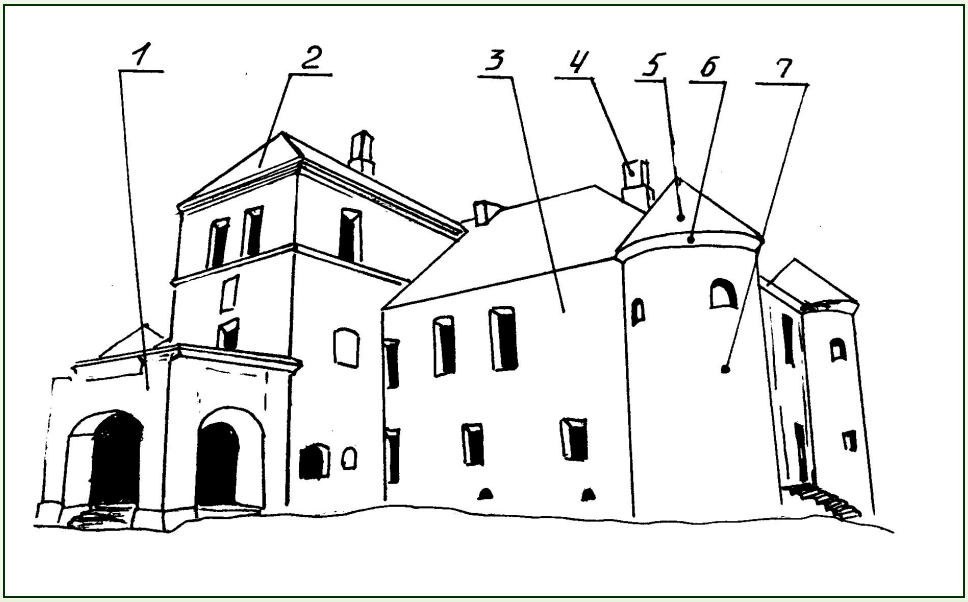

Задание 4

Определите геометрическую фигуру.

1. Четырёхгранная усечённая пирамида
2. Трёхгранная призма
3. Четырёхгранная призма с вырезами
4. Шестигранная пирамида
5. Шестигранная призма

7. Рассечённый цилиндр с вырезами

.

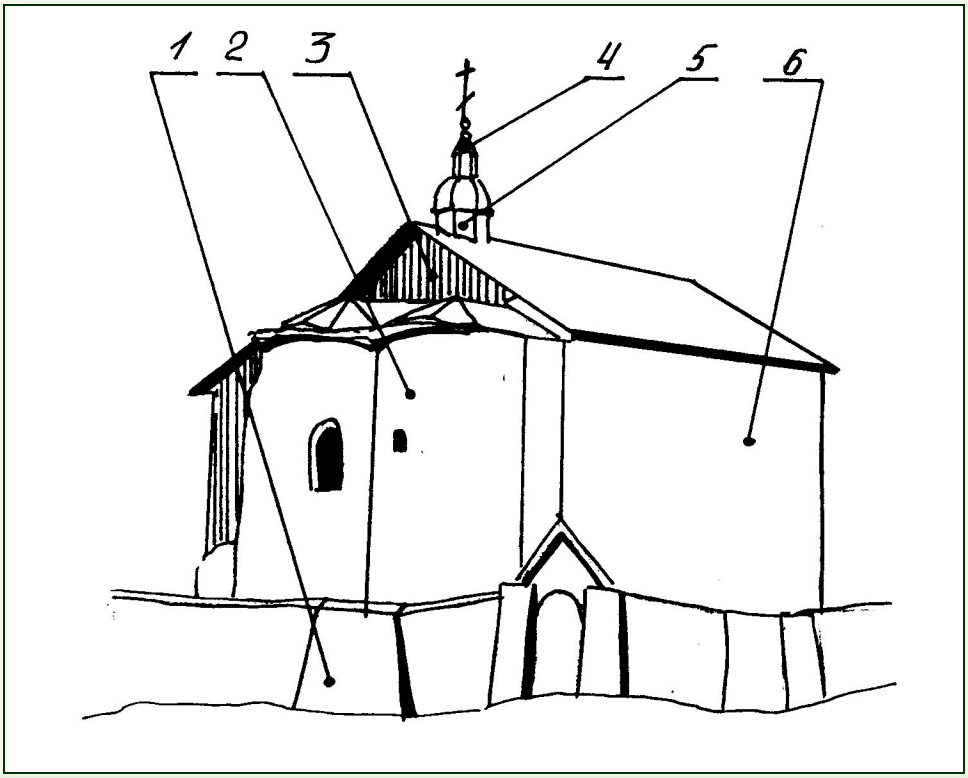

Задание 4

Определите геометрическую фигуру.

1. Шестигранная пирамида
2. Трёхгранная призма
3. Шестигранная призма с вырезами
4. Восьмигранная рассечённая призма
5. Конус
6. Усечённый конус
7. Рассечённый цилиндр с вырезами
8. Четырёхгранная призма

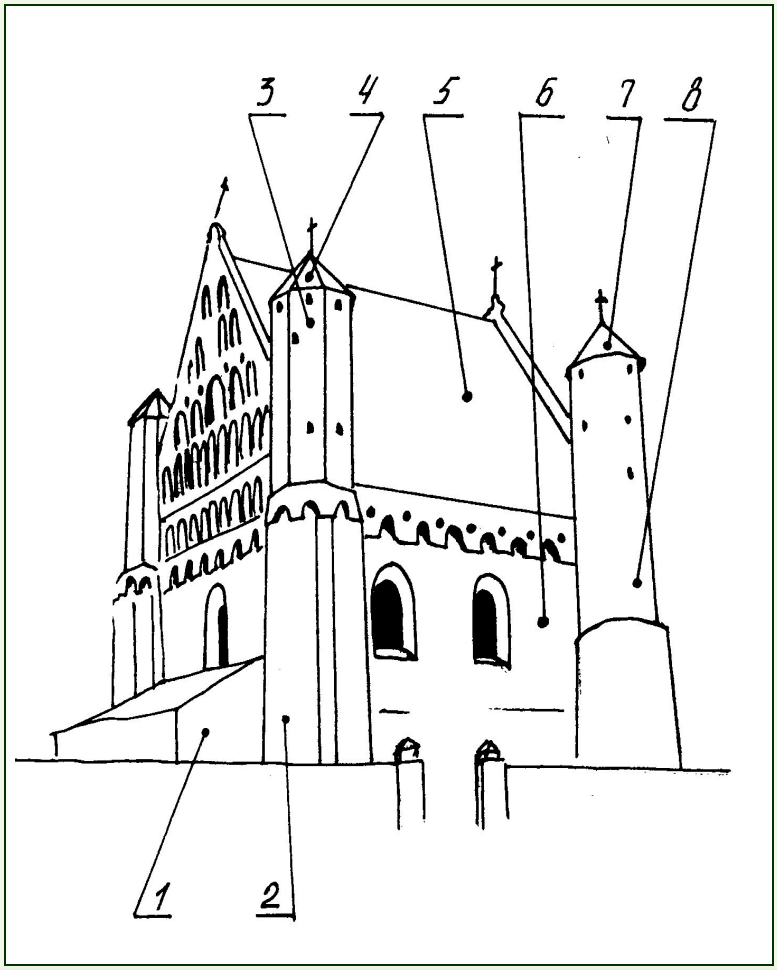

.

Задание 4

Определите геометрическую фигуру.

1. Четырёхгранная призма с выступами
2. Половина сферы (шара)
3. Четырёхгранная призма с вырезами
4. Четырёхгранная призма
5. Цилиндр с вырезами

.

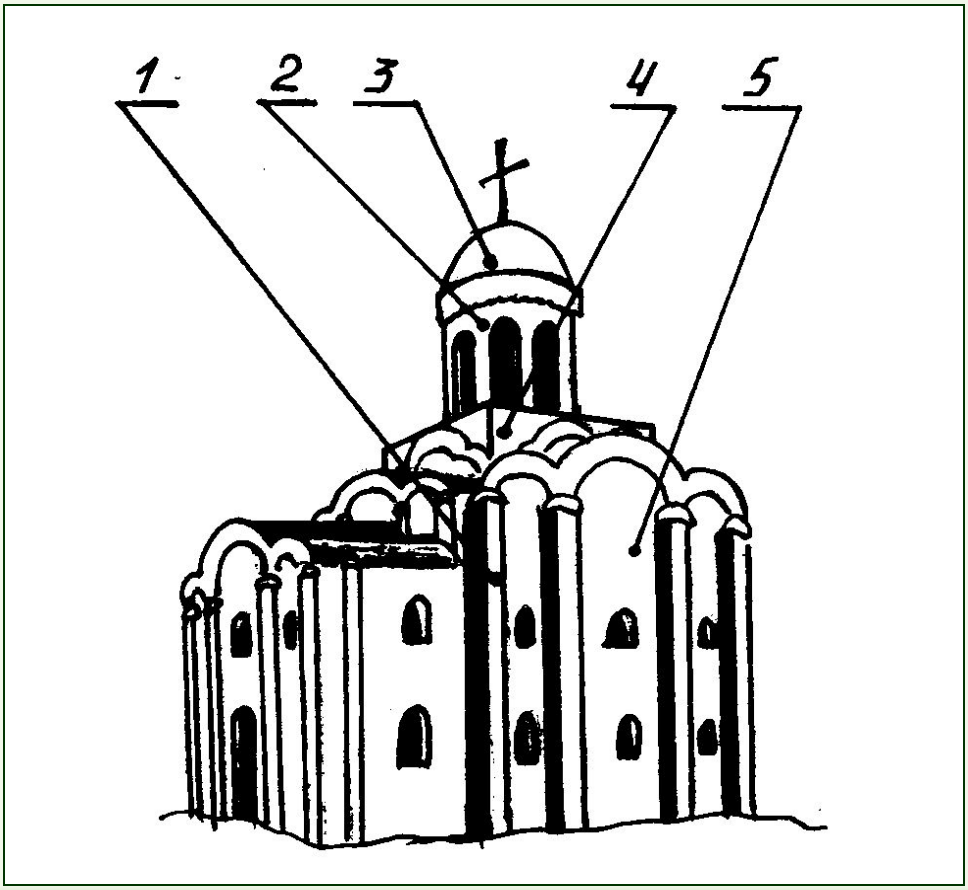

Задание 4

Определите геометрическую фигуру.

1. Четырёхгранная призма
2. Трёхгранная призма с вырезами
3. Четырёхгранная призма с призматическими вырезами
4. Четырёхгранная призма с вырезами
5. Усечённая четырёхгранная пирамида

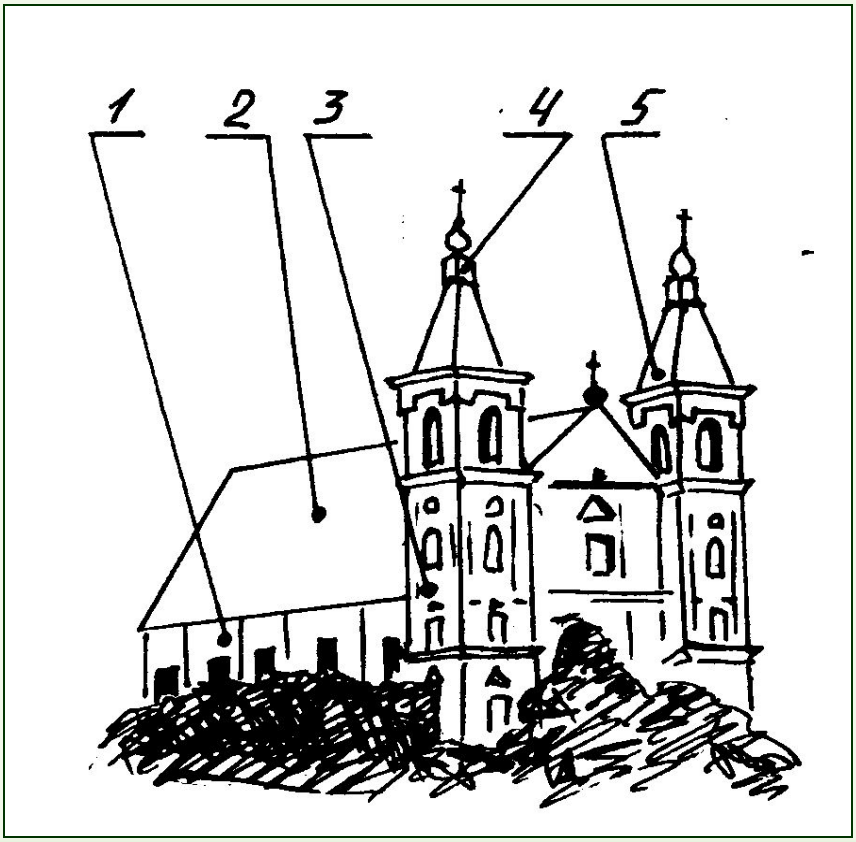

.

Задание 4

Определите геометрическую фигуру.

1. Четырёхгранная призма
2. Трёхгранная призма
3. Четырёхгранная усечённая пирамида
4. Четырёхгранная призма с вырезами
5. Четырёхгранная пирамида

.

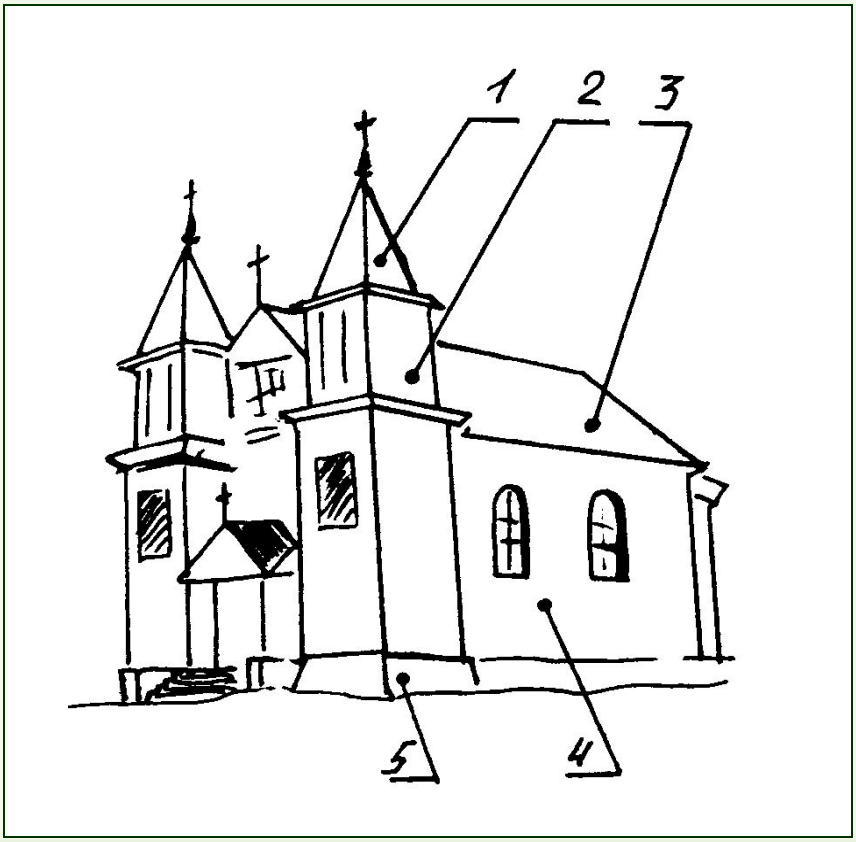

Задание 4

Определите геометрическую фигуру.

1. Восьмигранная призма с вырезами
2. Трёхгранная призма
3. Четырёхгранная призма с вырезами
4. Восьмигранная пирамида

.

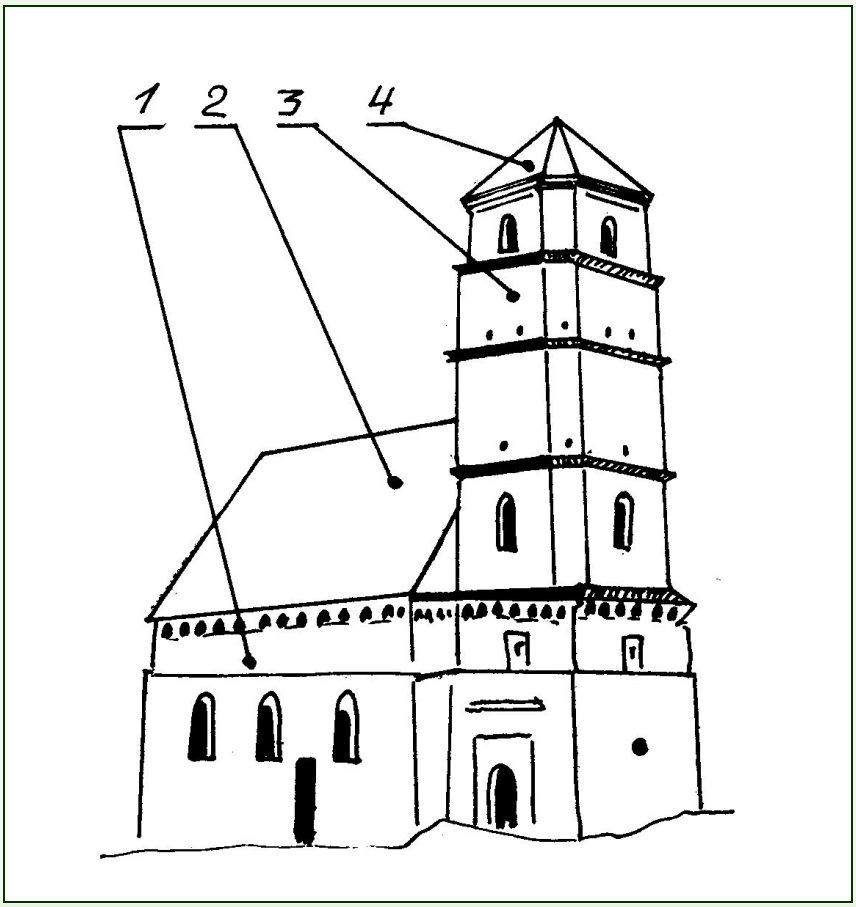

Задание 4

Определите геометрическую фигуру.

1. Восьмигранная призма с вырезами
2. Четырёхгранная призма
3. Четырёхгранная призма с вырезами
4. Восьмигранная пирамида

.

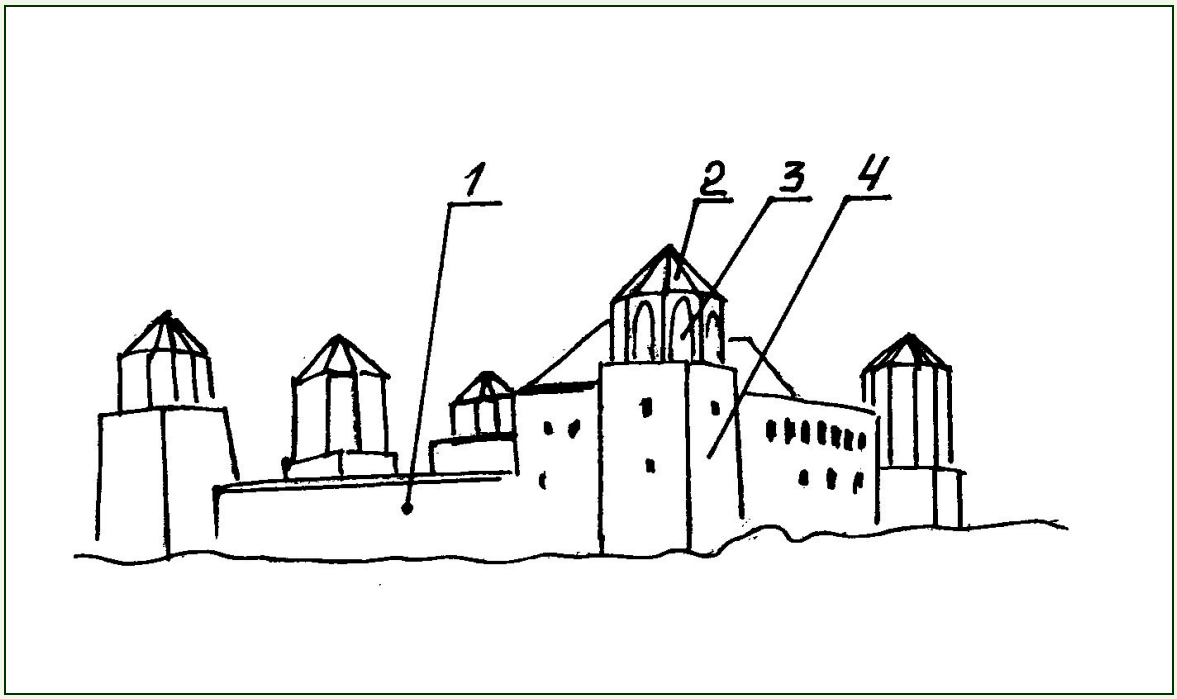

Задание 4

Определите геометрическую фигуру.

1. Четырёхгранная усечённая призма
2. Четырёхгранная призма с вырезами
3. Четырёхгранная пирамида

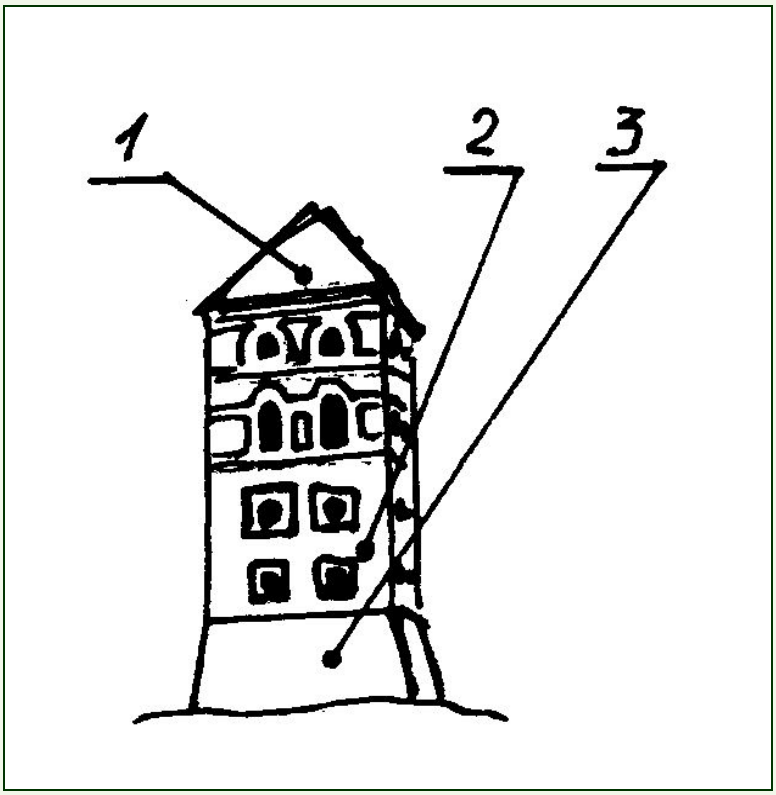

.

Задание 4

Определите геометрическую фигуру.

1. Четырёхгранная призма

2. Цилиндр с вырезами

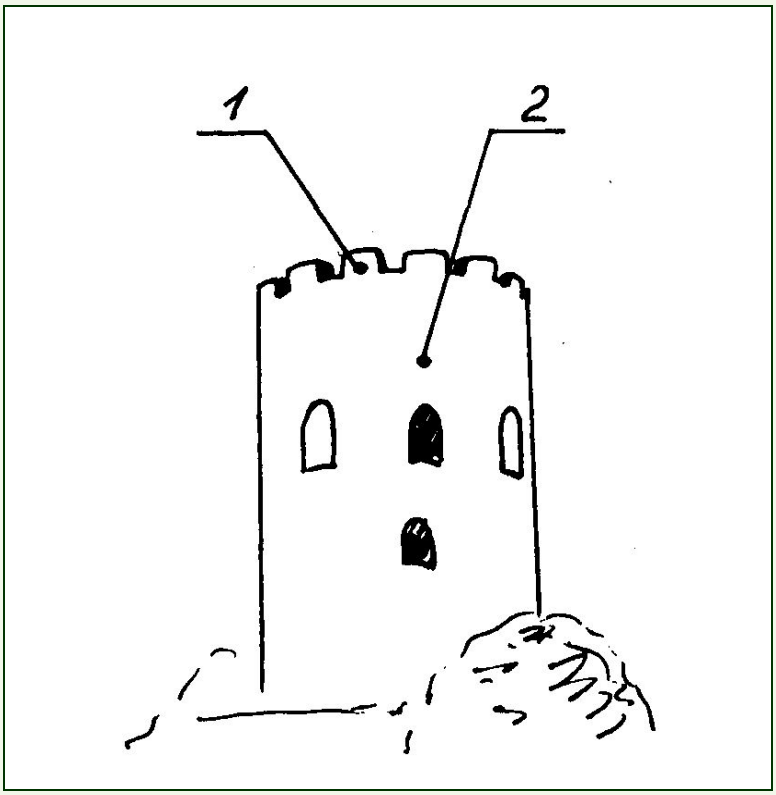

.

Задание 5

Какой из развёрток соответствует чертёж геометрического тела представленного на рисунке?

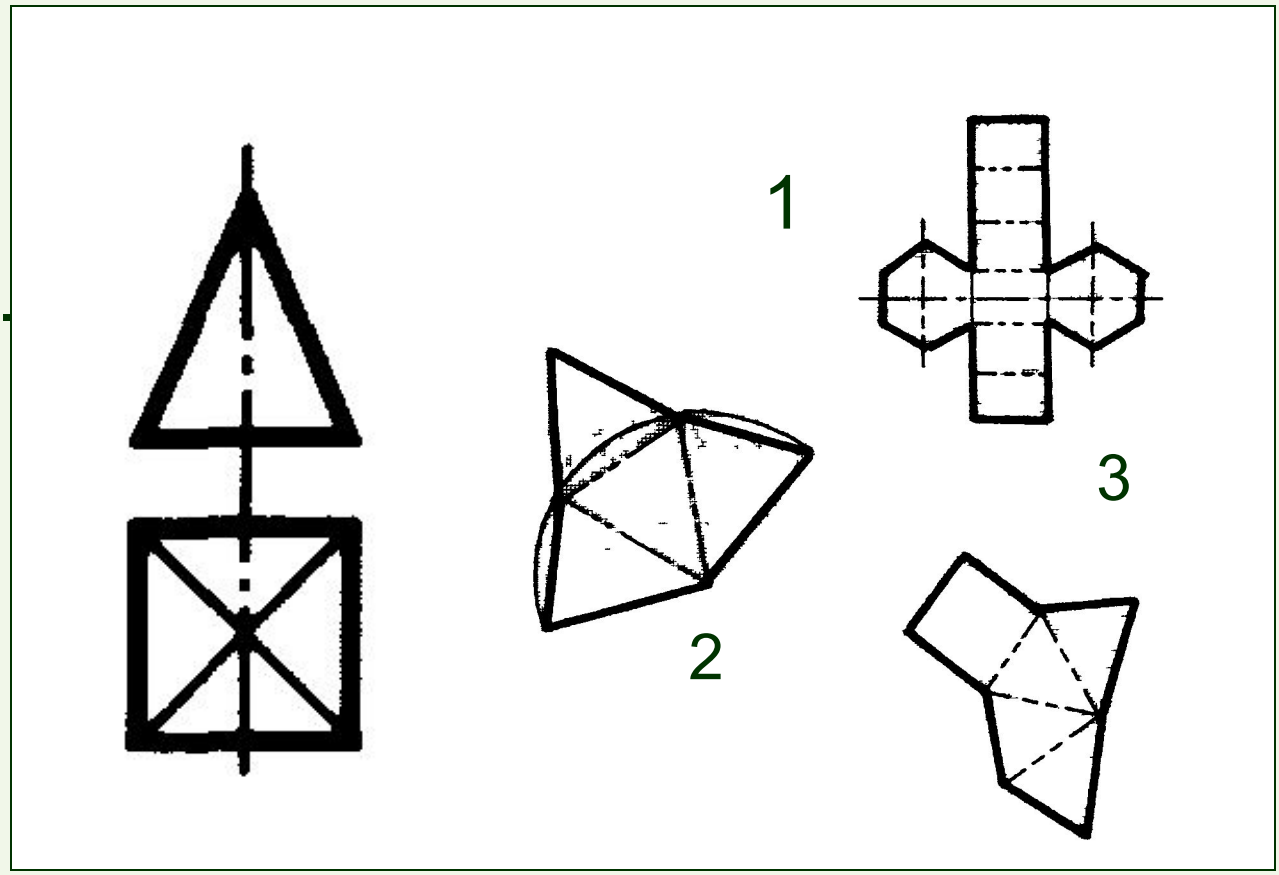

Задание 5

Какой из развёрток соответствует чертёж геометрического тела представленного на рисунке?

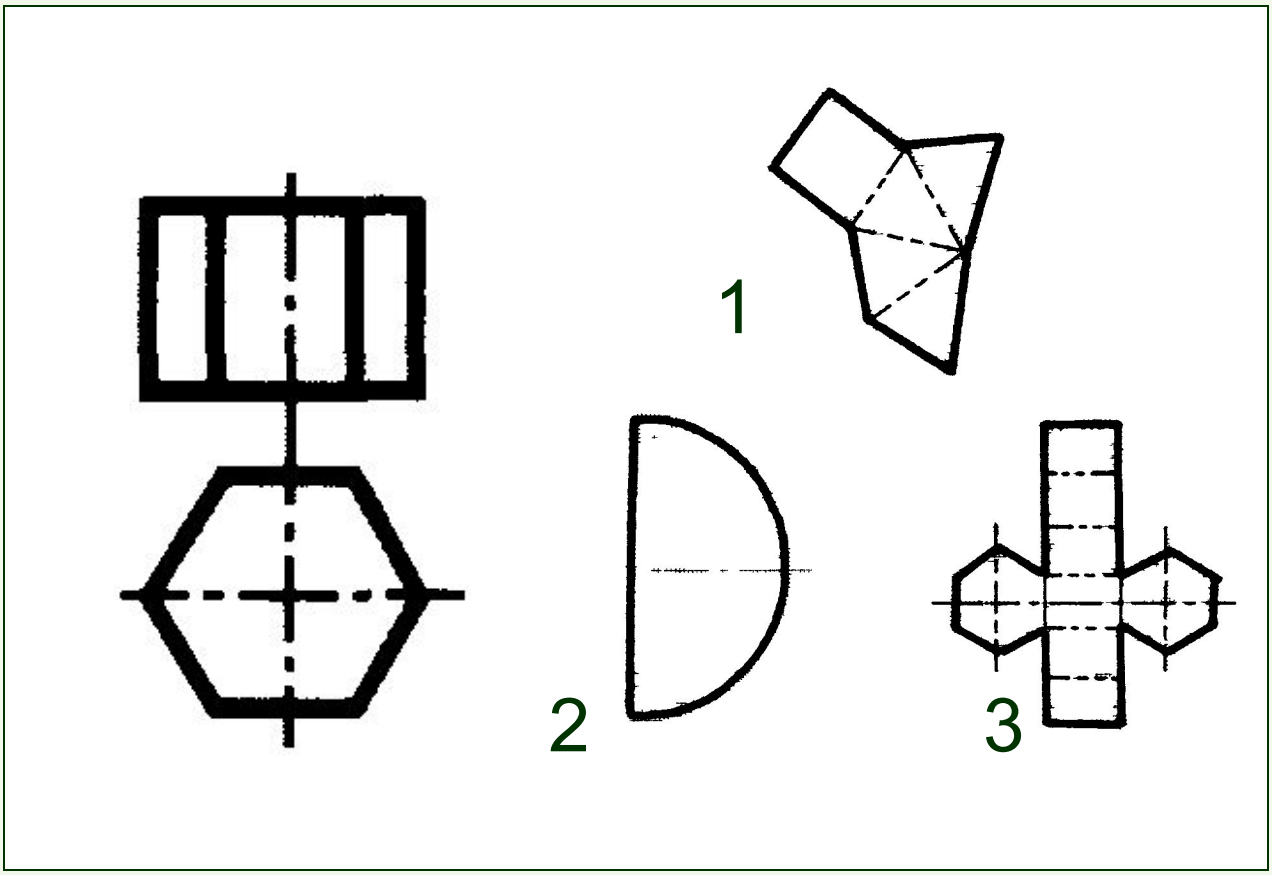

Задание 5

Какой из развёрток соответствует чертёж геометрического тела представленного на рисунке?

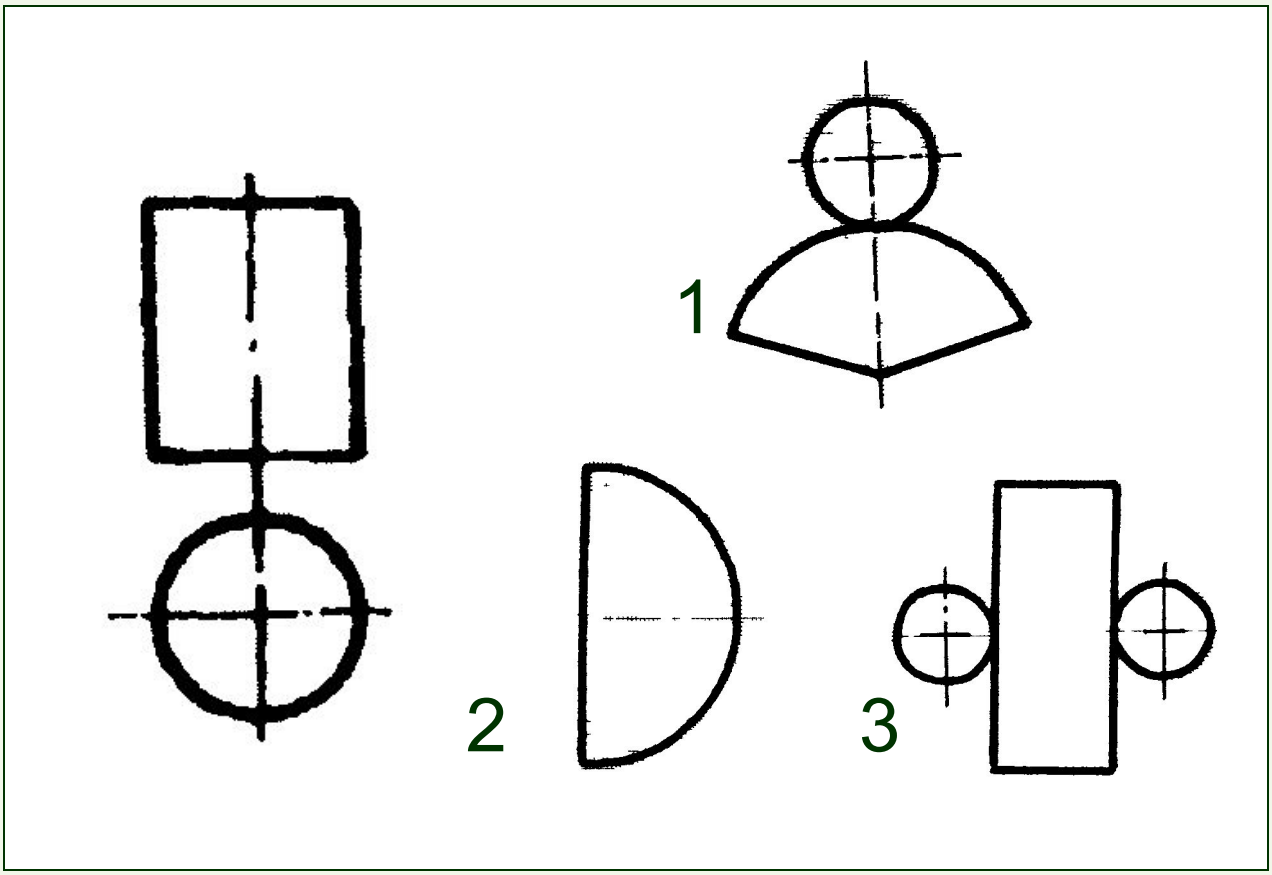

Задание 5

Какой из развёрток соответствует чертёж геометрического тела представленного на рисунке?

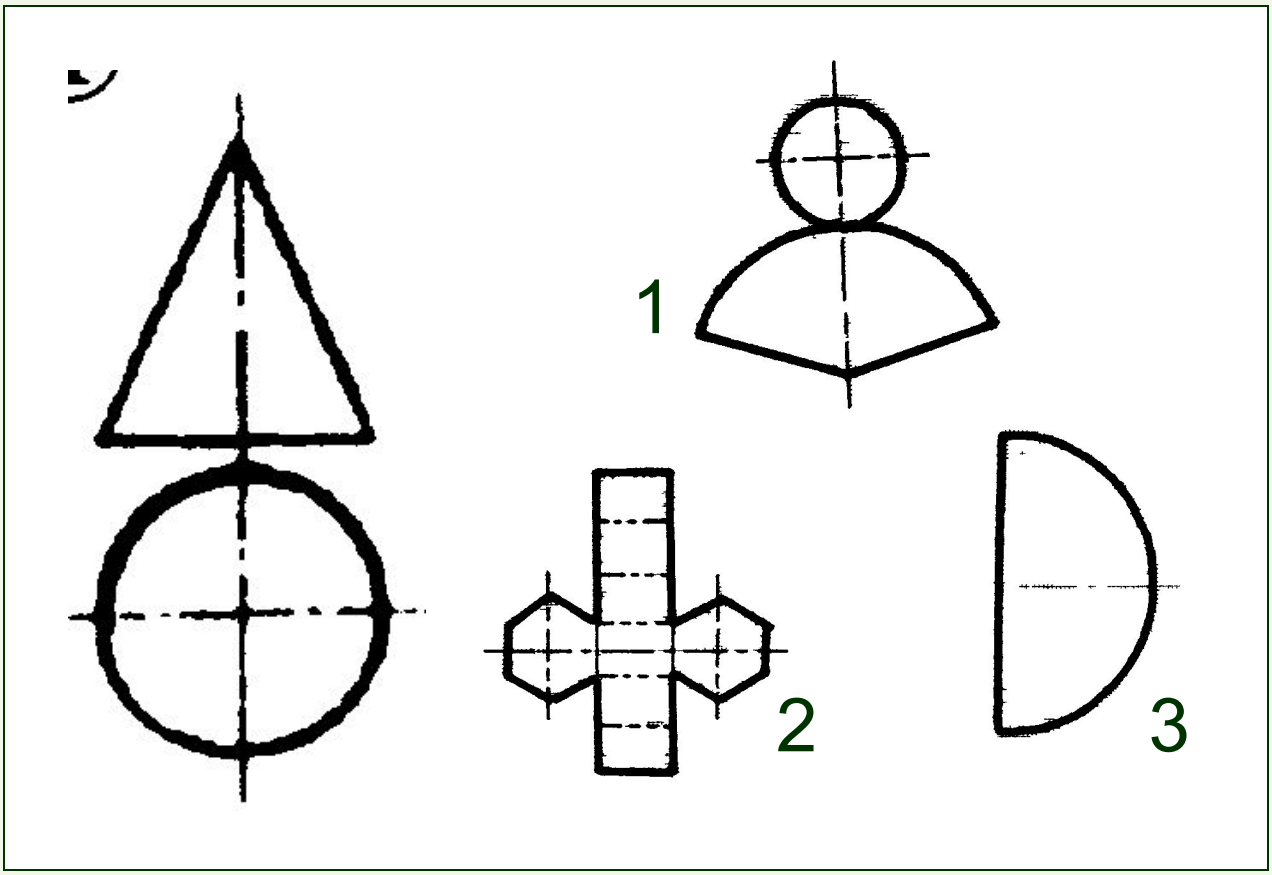

Задание 5

Какой из развёрток соответствует чертёж геометрического тела представленного на рисунке?

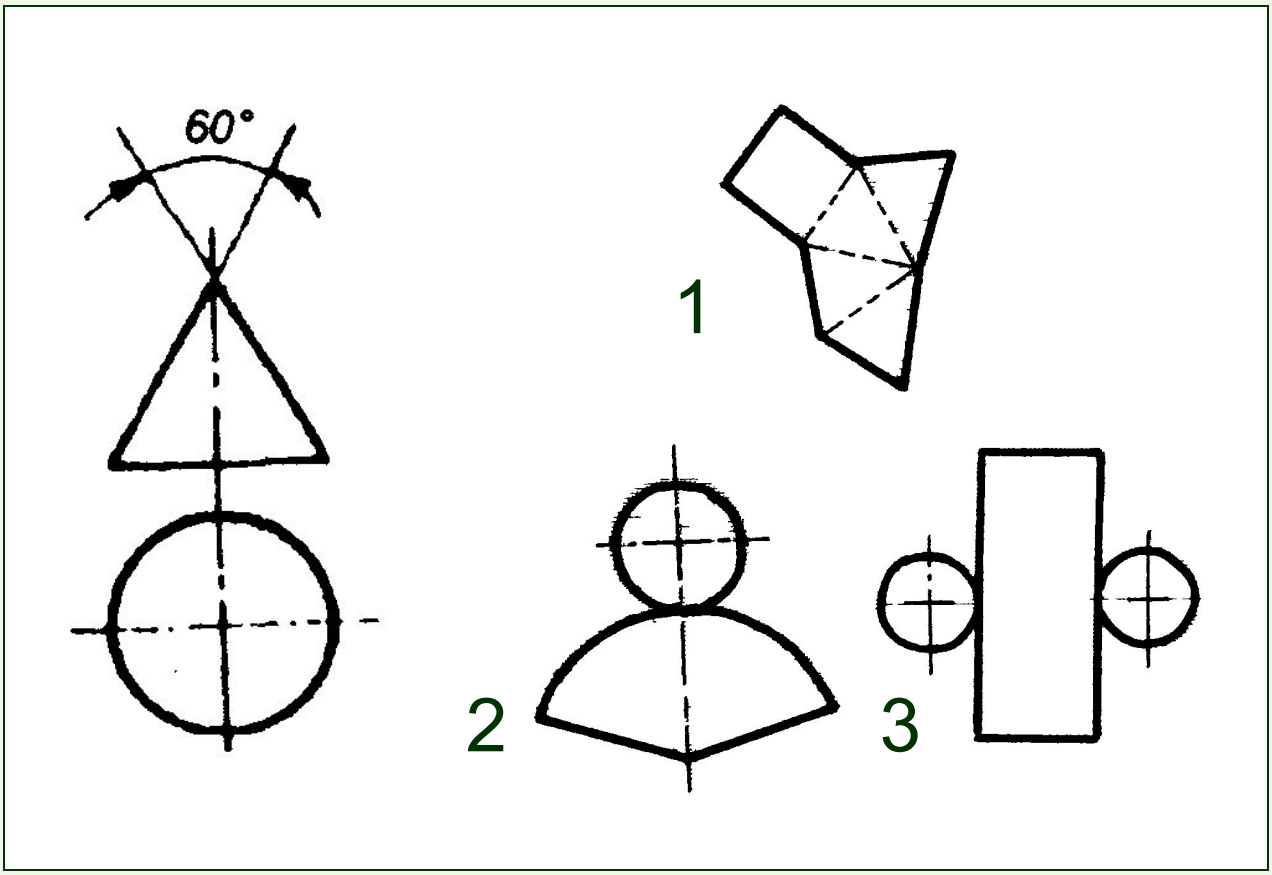

Задание 5

Какой из развёрток соответствует чертёж геометрического тела представленного на рисунке?

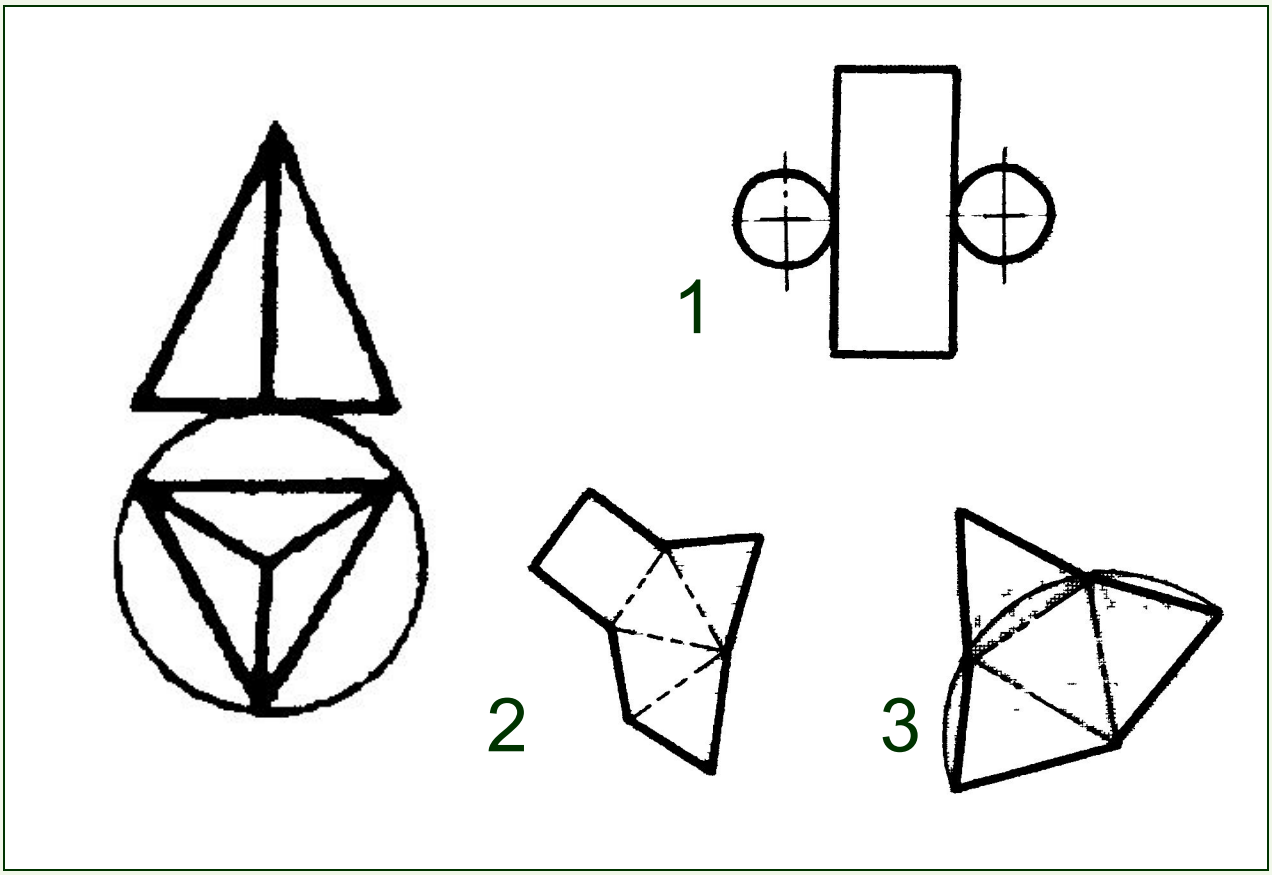

Задание 5

Какой из развёрток соответствует чертёж геометрического тела представленного на рисунке?

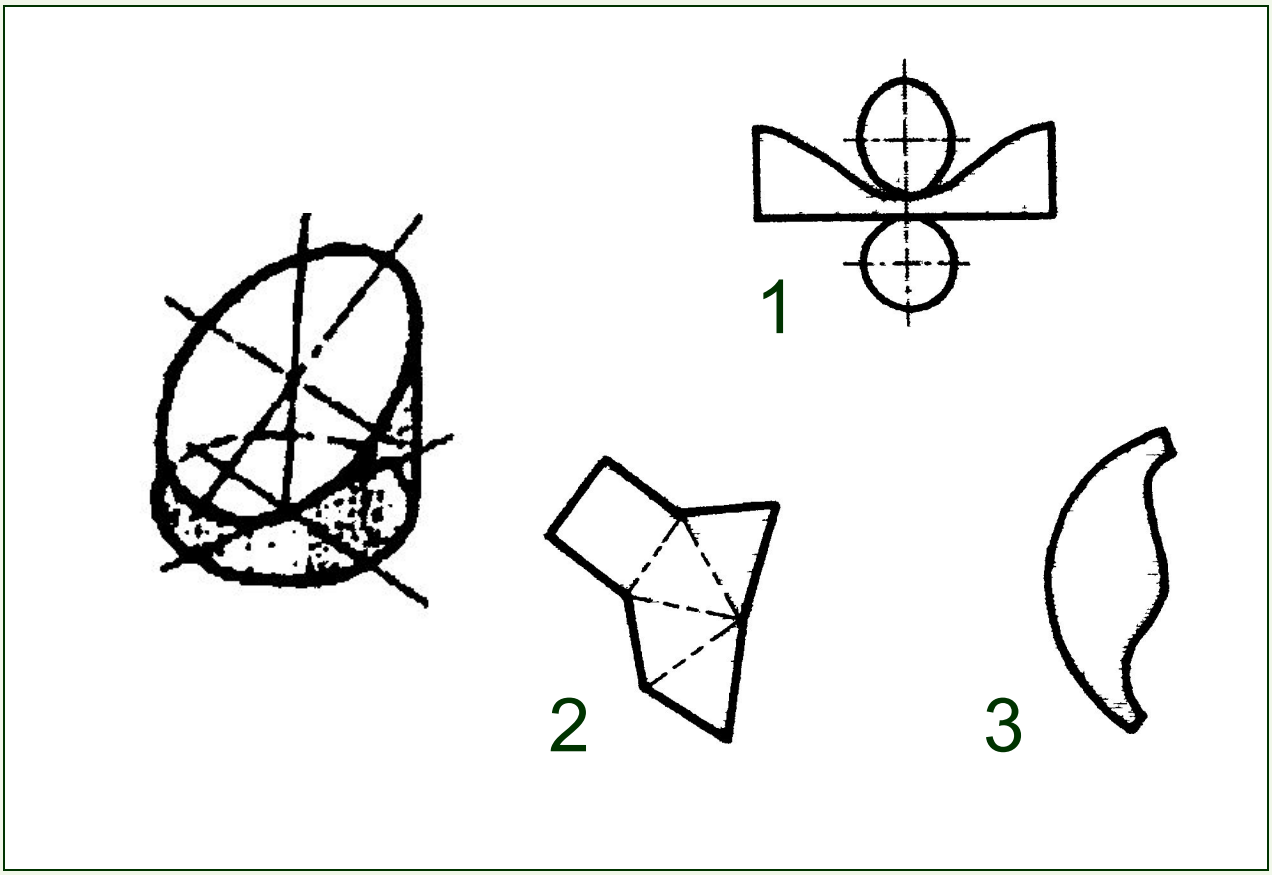

Задание 5

Какой из развёрток соответствует чертёж геометрического тела представленного на рисунке?

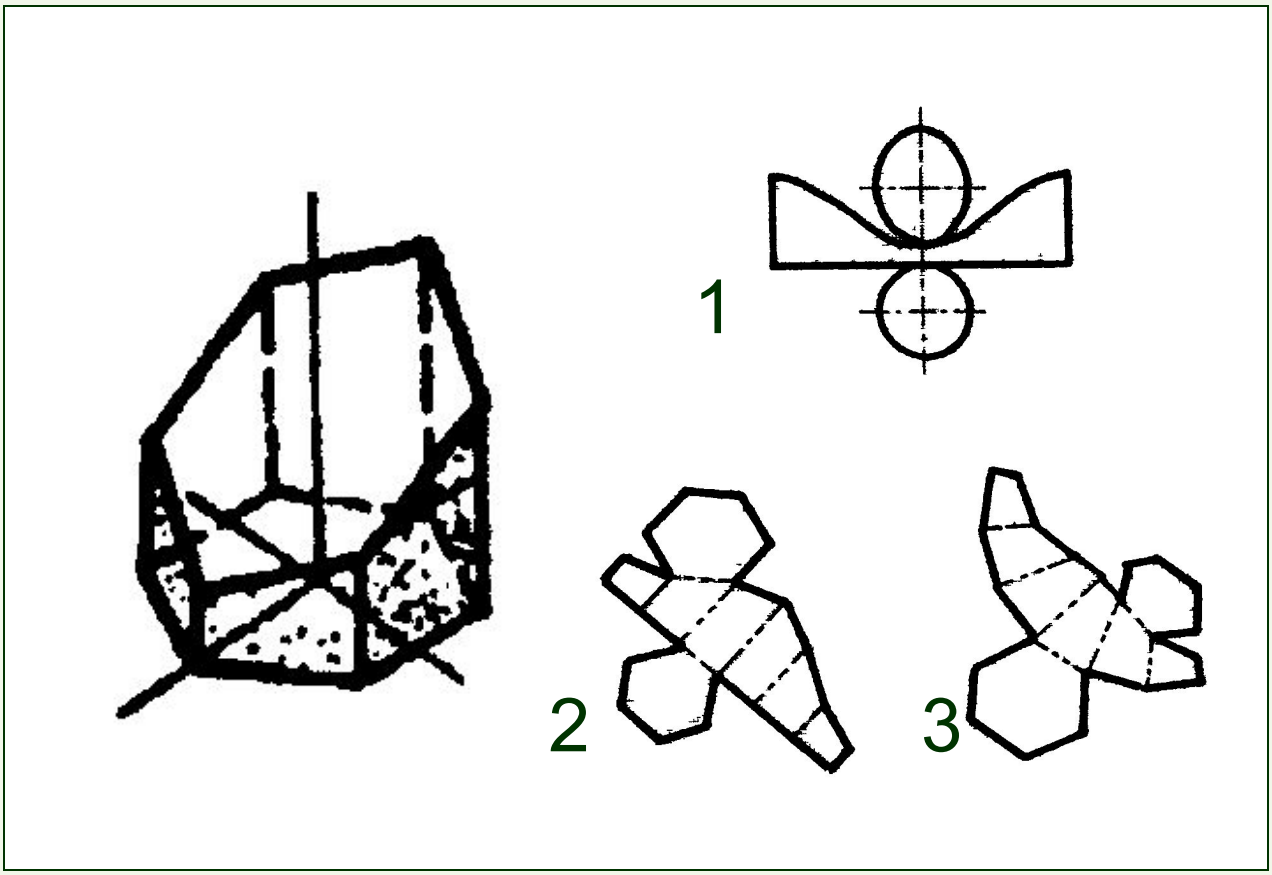

Задание 5
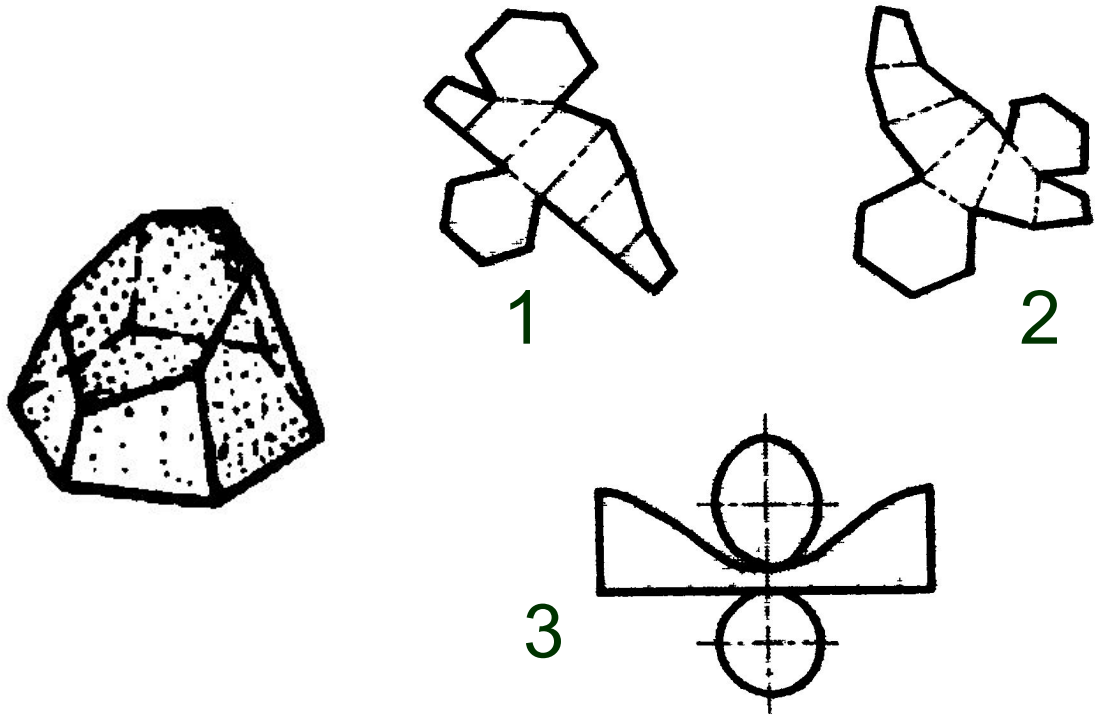
Какой из развёрток соответствует чертёж геометрического тела представленного на рисунке?